WAGNER

Traduction en français du mode d'emploi original

Pour l'usage professionnel.
Respecter à tout moment les informations de ce mode d'emploi, en particulier les consignes de sécurité et les indications d'avertissement.
Conserver le mode d'emploi.

Édition 12/2017

TOPFINISH DD10

Pompe pneumatique à double membrane

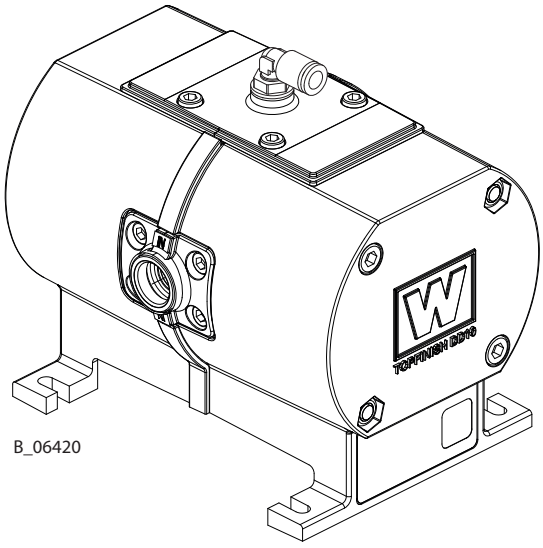

B_06420

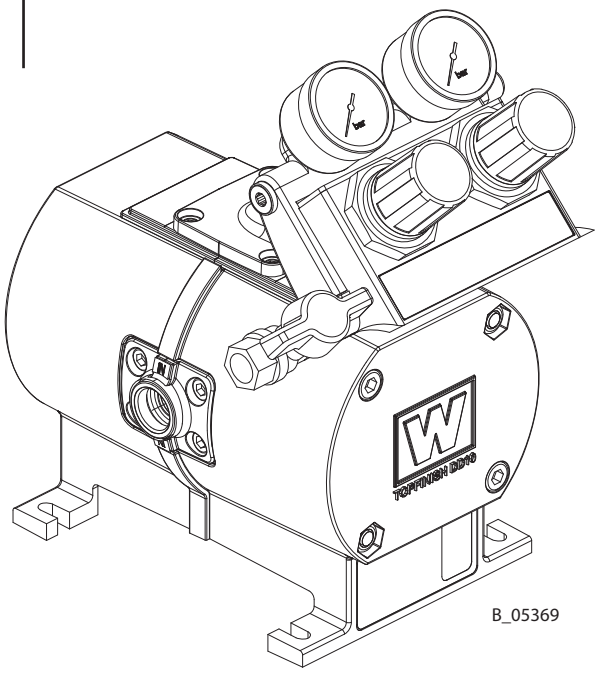

B_05369

CE Ex II 2 G Ex h IIB T4 Gb X

Sommaire

1	**A PROPOS DE CE MODE D'EMPLOI**	**4**
1.1	Avant-propos	4
1.2	Avertissements, remarques et symboles dans ce mode d'emploi	5
1.3	Langues	5
1.4	Abréviations	5
1.5	Termes utilisés dans le présent mode d'emploi	6
2	**UTILISATION CONFORME**	**6**
2.1	Types d'appareil	6
2.2	Type d'utilisation	6
2.3	Utilisation dans la zone à risque d'explosion	6
2.4	Produits de travail usinables	7
2.5	Utilisation non conforme	7
3	**MARQUAGE**	**8**
3.1	Marquage de la protection contre les risques d'explosion	8
3.2	Marquage « X »	8
3.3	Plaque signalétique	9
4	**CONSIGNES DE SÉCURITÉ FONDAMENTALES**	**10**
4.1	Consignes de sécurité pour l'exploitant	10
4.2	Consignes de sécurité pour le personnel	11
5	**DESCRIPTION**	**16**
5.1	Structure	16
5.2	Mode de fonctionnement	16
5.3	Dispositifs de protection et de surveillance	16
5.4	Volume de livraison	17
5.5	Données	17
5.6	Unité de régulation de pression sur TOPFINISH DD10	19
6	**MONTAGE ET MISE EN SERVICE**	**20**
6.1	Qualification du personnel de montage / de mise en service	20
6.2	Conditions de stockage	20
6.3	Conditions de montage	20
6.4	Transport	20
6.5	Montage et installation	21
6.6	Mise à la terre	22
6,7	Mise en service	24
7	**FONCTIONNEMENT**	**25**
7.1	Qualification des opérateurs	25
7.2	Arrêt d'urgence	25
7.3	Travaux	25
7.4	Décharge de pression / interruption du travail	26
7.5	Rinçage de base	27
8	**NETTOYAGE ET MAINTENANCE**	**28**
8.1	Nettoyage	28
8,2	Maintenance	29
8.3	Remplacer la membrane	33
8.4	Remplacer les soupapes	34

9	**RECHERCHE ET ÉLIMINATION DE DÉFAUTS**	**35**
10	**RÉPARATIONS**	**36**
10.1	Personnel de réparation	36
10.2	Instructions de réparation	36
10.3	Outils	36
10.4	Nettoyage des pièces après le démontage	37
10.5	Assemblage de l'appareil	37
11	**CONTRÔLE DU FONCTIONNEMENT APRÈS LA RÉPARATION**	**38**
12	**ÉLIMINATION**	**38**
13	**ACCESSOIRES**	**39**
14	**PIÈCES DE RECHANGE**	**40**
14.1	Comment commander les pièces de rechange ?	40
14.2	Aperçu des sous-ensembles	41
14.3	Kit de pièces de rechange Liquidbody	43
14.4	Kit de pièces de rechange de membrane	43
14.5	Kit de pièces de rechange de soupape	43
14.6	Kit de pièces de rechange de piston pneumatique	43
14.7	Kit de pièces de rechange de joint d'étanchéité de matériau	43
14.8	Kit de pièces de rechange d'admission	43
14.9	Kit de pièces de rechange de sortie	44
14.10	Kit de pièces de rechange Airbody	44
14.11	Kit de pièces de rechange de joint profilé	44
14.12	Kit de pièces de rechange de distributeur	44
14.13	Kit de pièces de rechange d'unité de régulation	44
14.14	Kit de pièces de rechange de mise à la terre	44
15	**DÉCLARATIONS DE GARANTIE ET DE CONFORMITÉ**	**45**
15.1	Note importante concernant la responsabilité du fait du produit	45
15.2	Droit à la garantie	45
15.3	Déclaration de conformité UE	46

1 A PROPOS DE CE MODE D'EMPLOI

1.1 AVANT-PROPOS

Le mode d'emploi contient des informations pour le fonctionnement sûr, la maintenance, le nettoyage et la réparation de l'appareil.
Il fait partie de l'appareil et doit être disponible pour les opérateurs et le personnel de service.
Seul un personnel formé est habilité à utiliser l'appareil dans le respect du présent mode d'emploi.
Les opérateurs et le personnel de service doivent être formés selon les consignes de sécurité.
Cette installation peut s'avérer dangereuse si elle n'est pas opérée selon les instructions du présent mode d'emploi.

1.2 AVERTISSEMENTS, INDICATIONS ET SYMBOLES DANS CE MODE D'EMPLOI

Les indications d'avertissement dans ce mode d'emploi attirent l'attention sur des dangers particuliers pour l'opérateur et l'appareil et mentionnent des mesures permettant d'éviter le danger. Les indications d'avertissement comportent les niveaux suivants :

⚠ **DANGER**	Danger imminent. Le non-respect entraîne la mort ou de graves blessures.
⚠ **AVERTISSEMENT**	Danger potentiel. Le non-respect peut entraîner la mort ou de graves blessures.
⚠ **ATTENTION**	Situation potentiellement dangereuse. Le non-respect peut entraîner des blessures légères.
ⓘ **AVIS**	Situation potentiellement dangereuse. Le non-respect peut entraîner des dommages matériels.
Avis	Fournit des informations concernant des particularités et l'attitude à adopter.

Explication d'une indication d'avertissement :

⚠ **DEGRÉ DE DANGER**

Ici se trouve l'indication qui vous avertit d'un danger !

Ici sont mentionnées les conséquences possibles d'un non-respect de l'indication d'avertissement.

→ Ici se trouvent les mesures pour éviter le danger et ses conséquences.

1.3 LANGUES

Le mode d'emploi est disponible dans les langues suivantes :

Mode d'emploi original

Langue	N° de comm.
Allemand	2366669

Traduction du mode d'emploi original

Langue	N° de comm.
Anglais	2366672
Français	2369230
Italien	2369231
Espagnol	2369232
Chinois	2369234

Langue	N° de comm.
Suédois	2391414
Russe	2369233
Néerlandais	2382562
Finlandais	2391437
--	--

Autres langues sur demande ou au : www.wagner-group.com

1.4 ABRÉVIATIONS

N° de comm.	Numéro de commande
ET	Pièce de rechange
K	Marquage dans les listes des pièces de rechange
Pos	Position

Stk	Nombre de pièces
DH	Course double
SSt	Acier inoxydable
2K	Deux composants

1.5 TERMES UTILISÉS DANS LE PRÉSENT MODE D'EMPLOI

Nettoyage	
Nettoyer	Nettoyage manuel d'appareils et de pièces d'appareil avec un produit de nettoyage
Rinçage	Rinçage intérieur des pièces conductrices de peinture avec un produit de rinçage
Générateur de pression du produit	Pompe ou réservoir de pression
Qualifications du personnel	
Personne formée	Est informée des tâches qui lui ont été confiées, des dangers possibles dûs à un comportement inadéquat, ainsi que des dispositifs et des mesures de protection nécessaires.
Personne formée sur le plan électrotechnique	Est informée par un électricien qualifié des tâches qui lui ont été confiées, des dangers possibles dûs à un comportement inadéquat, ainsi que des dispositifs et des mesures de protection nécessaires.
Électrotechnicien	Est en mesure, de par sa formation spécialisée, ses connaissances et son expérience, ainsi que sa connaissance des dispositions applicables, de juger des travaux qui lui ont été confiés et d'identifier les dangers possibles.
Personne autorisée selon TRBS 1203 (2010 / Amendement 2012)	Personne qui, grâce à sa formation spécialisée, son expérience et ses activités professionnelles récentes possède suffisamment de connaissances techniques dans les domaines de la protection contre les explosions, de la protection contre les dangers de la pression et les risques électriques (le cas échéant) et est familière avec les règles applicables et généralement reconnues de la technique, de sorte à pouvoir vérifier et juger l'état de fonctionnement sûr des appareils et des installations de revêtement.

2 UTILISATION CONFORME

2.1 TYPES D'APPAREIL

Pompe pneumatique à double membrane et Spraypack:

TOPFINISH DD10

2.2 TYPE D'UTILISATION

L'appareil convient au traitement de produits liquides, comme les peintures et les laques, suivant leur classification en groupes d'explosion IIA ou IIB. (Voir chapitre 2.4).
Toute autre utilisation est exclue explicitement par WAGNER !
L'utilisation de l'appareil est exclusivement autorisée dans les conditions suivantes :

- → Utiliser l'appareil uniquement pour le traitement de produits recommandés par WAGNER.
- → Ne pas mettre les dispositifs de protection hors service.
- → Utiliser uniquement des pièces de rechange et des accessoires d'origine WAGNER.
- → Les opérateurs doivent auparavant avoir été formés à l'aide de ce mode d'emploi.

2.3 UTILISATION DANS LA ZONE À RISQUE D'EXPLOSION

L'appareil peut être utilisé en zone à risque d'explosion (zone 1) (voir chapitre 3).

2.4 PRODUITS DE TRAVAIL USINABLES

→ Produits liquides comme les peintures et vernis.

Application	TOPFINISH DD10
Produits solubles à l'eau	↗
Laques et peintures à solvants	↗
Substance de revêtement à deux composants	↗
Vinyles	↗
Vernis UV	↗
Peintures de base	↗
Peintures époxydes et au polyuréthanne, peintures phénoliques	↗
Plastique liquide	→
Protection de dessous de caisse à base de cire	↗
Laques sensibles au cisaillement	↗

↗ recommandé ⇾ recommandé dans certaines conditions ↘ non approprié

ⓘ AVIS

Produits de travail et pigments abrasifs !

Usure accrue des pièces en contact avec le produit.

→ Utiliser un modèle correspondant à l'application (débit / cycle, matériau, soupapes, etc.), comme indiqué au chapitre 5.5.

→ Vérifier si les liquides et les solvants utilisés sont compatibles avec les matériaux ayant servis à la fabrication de la pompe, comme indiqué au chapitre 5.5.1.

Une usure due aux produits de travail abrasifs n'est pas couverte par la garantie.

Domaines d'application recommandés

Application	TOPFINISH DD10
Industrie du meuble	↗
Fabricant des cuisines	↗
Menuiseries	↗
Fabriques de fenêtres	→
Entreprises de traitement des métaux	→
Construction de véhicules	↗
Construction navale	↘

↗ recommandé ⇾ recommandé dans certaines conditions ↘ non approprié

2.5 UTILISATION NON CONFORME

Les utilisations non conformes peuvent entraîner des atteintes à la santé et/ou des dommages matériels !

Il s'agit notamment :

→ de ne pas utiliser des produits de revêtement secs, comme la poudre.

→ de ne pas traiter des aliments, des médicaments ou des produits cosmétiques.
Les matériaux de l'appareil ne sont pas approuvés pour une utilisation alimentaire.

3 MARQUAGE

3.1 MARQUAGE DE LA PROTECTION CONTRE LES RISQUES D'EXPLOSION

L'appareil convient à l'utilisation dans des zones à risque d'explosion suivant la directive 2014/34/UE (ATEX).

Types d'appareil :	Pompe pneumatique à double membrane **TOPFINISH DD10**
Fabricant :	Wagner International AG CH - 9450 Altstätten

II 2 G Ex h IIB T4 Gb X

CE	Communautés Européennes
Ex	Symbole de protection contre les risques d'explosion
II	Groupe d'appareils II
2	Catégorie 2 (zone 1)
G	Gaz atmosphérique Ex
Ex	Type de protection contre les inflammations
h	Type de protection contre les inflammations pour les appareils non électriques
IIB	Groupe d'explosion
T4	Température maximale de surface < 135 °C; 275 °F (avec protection contre la marche à sec)
Gb	Zone 1 Niveau élevé de protection
X	Remarques particulières (voir chapitre 3.2)

3.2 MARQUAGE « X »

La température de surface maximale correspond à la température admissible de produit. Cette dernière ainsi que la température ambiante admissible sont indiquées au chapitre « Caractéristiques techniques ».

Manipulation sûre des appareils de pulvérisation WAGNER

En cas de contact de l'appareil avec du métal, il peut y avoir formation d'étincelles mécaniques.
Dans une atmosphère explosible :

→ Il faut éviter de frapper ou de cogner du métal contre du métal.
→ Ne pas laisser tomber l'appareil.

Température maximale de surface

→ La température de surface maximale de la pompe ne dépend pas de l'appareil (chaleur de friction) mais des conditions d'exploitation (échauffement du produit).

Température d'inflammation du produit de revêtement

→ S'assurer que la température d'inflammation du produit de revêtement soit supérieure à la température maximale de surface.

Température ambiante

→ Température ambiante admissible : 10 °C à 60 °C ; 50 °F à 140 °F.

Pulvérisation électrostatique de surface

→ Ne pas soumettre les éléments de l'appareil à l'électrostatique.

Nettoyage

En cas de dépôts sur les surfaces, l'appareil peut dans certaines circonstances se charger électrostatiquement. En cas de décharge, il peut y avoir formation de flammes ou étincelles.

→ Enlever les dépôts des surfaces afin de préserver la conductibilité.

→ Nettoyer l'appareil uniquement avec un chiffon humide.

Air dans le liquide acheminé

Si de l'air pénètre dans le liquide acheminé, il y a risque de formation de mélanges gazeux inflammables.

→ Éviter que la pompe aspire de l'air et tourne à sec.

→ Si de l'air a été aspiré, colmater la fuite. Remplir ensuite lentement et de manière contrôlée jusqu'à échappement de l'air.

L'air dans le liquide acheminé peut être dû à des membranes endommagées.

→ Éviter le fonctionnement de la pompe avec des membranes endommagées.

→ Vérifier périodiquement si la pompe fonctionne de manière régulière, en tenant particulièrement compte de la présence d'air dans le liquide acheminé.

Remplissage et vidange

Si la pompe doit être vidée pour l'entretien et la maintenance, des mélanges gazeux inflammables sont susceptibles de se former dans la section du fluide ou dans les tuyaux de produit.

→ Vider ou remplir l'appareil lentement et de manière contrôlée.

→ Éviter les atmosphères explosives ambiantes.

3.3 PLAQUE SIGNALÉTIQUE

B_06916

Pos	Désignation
1	Fabricant et marquage « CE »
2	Pression d'air max.
3	Pression de produit max.
4	Température ambiante admissible
5	Numéro d'article
6	Année de fabrication - Numéro de série
7	Lisez le manuel d'instructions avant l'emploi
8	Indications de provenance

4 CONSIGNES DE SÉCURITÉ FONDAMENTALES

4.1 CONSIGNES DE SÉCURITÉ POUR L'EXPLOITANT

→ Maintenir ces instructions disponibles à tout moment sur le lieu d'utilisation de l'appareil.
→ Respecter à tout moment les directives locales de protection du travail et les prescriptions de prévention des accidents.

4.1.1 APPAREILS ET MATÉRIEL ÉLECTRIQUES

Danger de choc électrique !
Danger de mort par électrocution.

→ Prévoir l'appareil conformément aux exigences de sécurité locales en ce qui concerne le mode de fonctionnement et les influences environnementales.
→ Le faire entretenir ou installer uniquement par des électriciens qualifiés ou sous leur surveillance. Il existe un risque de tension du secteur avec les boîtiers ouverts.
→ Exploiter l'appareil conformément aux prescriptions en matière de sécurité et aux réglementations électrotechniques.
→ Les faire réparer sans retard en cas de manquements.
→ Le mettre hors service si l'appareil présente un danger ou s'il est endommagé.
→ Le mettre hors tension avant d'entamer le travail. Informer le personnel des travaux prévus. Respecter les règles de sécurité électriques.
→ Mettre tous les appareils à la terre en un point commun.
→ N'exploiter l'appareil qu'avec une prise correctement installée et disposant d'un raccord de terre.
→ Tenir les liquides à l'écart des appareils électriques.

4.1.2 ENVIRONNEMENT DE TRAVAIL SÛR

Danger dû aux liquides ou vapeurs dangereux !
Blessures graves ou mortelles liées au danger d'explosion ou par inhalation, ingestion ou contact avec la peau ou les yeux.

→ S'assurer que le sol de la zone de travail est dissipatif conformément à la norme EN 61340-4-1 (la résistance ne doit pas être supérieure à 100 MΩ).
→ Les dispositifs d'aspiration du brouillard de peinture/aérations sont à installer par l'exploitant selon les prescriptions usuelles locales.
→ S'assurer que la mise à la terre et la liaison équipotentielle de toutes les pièces de l'installation sont fiables et durables et résistantes aux sollicitations escomptées (p. ex. mécanique, corrosion).
→ S'assurer que des tuyaux de produit / d'air adaptés à la pression de service sont utilisés.
→ S'assurer que l'équipement de protection individuelle (voir chapitre 4.2.1) est disponible et utilisé.
→ Veiller à ce que toutes les personnes à l'intérieur de la zone de travail portent des chaussures dissipatrices antistatiques. Les chaussures doivent correspondre à la norme EN 20344. La résistance d'isolement mesurée ne doit pas dépasser 100 MΩ.
→ Veiller à ce que, lors de la pulvérisation, les personnes portent des gants dissipatifs antistatiques. La mise à la terre est effectuée par le biais de la poignée ou de la gâchette du pistolet de pulvérisation.
→ Les vêtements de protection, y compris les gants, doivent correspondre à la norme EN 1149-5. La résistance d'isolement mesurée ne doit pas dépasser 100 MΩ.

→ S'assurer que l'environnement est exempt de sources d'inflammation telles que des flammes nues, des étincelles, des fils incandescents, ou des surfaces chaudes. Ne pas fumer.
→ Garantir l'étanchéité technique durable des connexions de canalisations, tuyaux, pièces d'équipement et raccords :
- Entretien et maintenance périodiques et préventifs (remplacement des tuyaux, contrôle de la résistance au serrage des raccordements, etc.).
- Surveillance régulière par un contrôle visuel et olfactif des fuites et défauts éventuels, par exemple quotidiennement avant la mise en service, en fin de travail ou une fois par semaine.
→ S'assurer que la maintenance et les contrôles de sécurité sont effectués régulièrement.
→ En cas de défaut, mettre immédiatement l'appareil ou l'installation hors tension et le / la faire réparer sans retard.

4.1.3 QUALIFICATION DU PERSONNEL

Danger lié à une utilisation incorrecte de l'appareil !
Danger de mort si le personnel n'est pas formé.
→ S'assurer que les opérateurs sont formés conformément au mode d'emploi et aux instructions d'utilisation par l'exploitant. L'appareil ne doit être utilisé, entretenu et réparé que par un personnel formé. Les indications relatives à la qualification nécessaire du personnel figurent dans le mode d'emploi.

4.2 CONSIGNES DE SÉCURITÉ POUR LE PERSONNEL

→ Respecter à tout moment les informations de ce mode d'emploi, en particulier les consignes de sécurité et les indications d'avertissement.
→ Respecter à tout moment les directives locales de protection du travail et les prescriptions de prévention des accidents.
→ Pour les applications électrostatiques : Les personnes porteuses d'implants actifs (par ex. stimulateur cardiaque) ne doivent pas se trouver dans la zone du champ à haute tension !

4.2.1 ÉQUIPEMENT DE PROTECTION INDIVIDUELLE

Danger dû aux liquides ou vapeurs dangereux !
Blessures graves ou mortelles par inhalation, ingestion ou contact avec la peau ou les yeux.
→ Lors de la préparation et mise en œuvre de laques et lors du nettoyage des appareils, respecter les prescriptions d'utilisation du fabricant des laques, solvants et produits de nettoyage utilisés.
→ Prendre les mesures de protection prescrites, en particulier porter des lunettes de sécurité, des vêtements et des gants de protection ainsi que le cas échéant utiliser une crème de protection de la peau.
→ Utiliser un masque ou un appareil de protection respiratoire.
→ Pour une protection suffisante de la santé et de l'environnement : exploiter l'appareil dans une cabine de pulvérisation ou devant une paroi anti-projection avec ventilation (aspiration) enclenchée.
→ Lors du traitement de produits chauds, porter des vêtements de protection appropriés.

4.2.2 MANIPULATION SÛRE DES APPAREILS DE PULVÉRISATION WAGNER

Danger dû aux injections de laque ou de produit de rinçage dans la peau !

Le jet de pulvérisation est sous pression et peut provoquer des blessures dangereuses. Eviter les injections de laque ou de produit de rinçage :

- → Ne jamais diriger le pistolet de pulvérisation vers des personnes.
- → Ne jamais mettre la main dans le jet de pulvérisation.
- → Avant tous les travaux sur l'appareil, lors d'interruptions de travail et des dérangements :
  - – Couper l'alimentation en énergie / l'arrivée d'air comprimé.
  - – Éliminer la pression du pistolet de pulvérisation et de l'appareil.
  - – Verrouiller le pistolet de pulvérisation contre tout actionnement.
  - – Mettre l'appareil de commande hors tension.
  - – En cas de dérangement, éliminer l'erreur conformément au chapitre « Recherche de pannes ».
- → La sécurité de fonctionnement des appareils à jet de liquide doit être contrôlée selon nécessité, au minimum cependant tous les 12 mois, par un expert (p. ex. technicien de service WAGNER), suivant la directive sur les appareils à jet de liquide (ZH 1/406 et DGUV 100-500, chapitre 2.29 et chapitre 2.36).
  - – Pour les appareils retirés du service, le contrôle peut être reporté jusqu'à la mise en service suivante.

En cas de blessures de la peau dues à la laque ou au produit de rinçage :

- → Notez quelle laque ou quel produit de rinçage vous avez utilisé.
- → Consultez immédiatement un médecin.

4.2.3 MISE À LA TERRE DE L'APPAREIL

Danger par charge électrostatique !

Danger d'explosion et dommages à l'appareil.

Des frottements, des liquides coulants et l'air ou des procédés de revêtement électrostatique créent des charges. En cas de décharge, la formation des étincelles ou flammes peut survenir. Une mise à la terre correcte de tout le système de pulvérisation empêche les charges électrostatiques :

- → S'assurer que tous les appareils et récipients sont reliés à la terre lors de chaque opération de pulvérisation.
- → Mettre les pièces à revêtir à la terre.
- → Veiller à ce que toutes les personnes à l'intérieur de la zone de travail soient reliées à la terre, p. ex. par le port de chaussures dissipatrices antistatiques.
- → Lors de l'opération de pulvérisation, porter des gants dissipatifs antistatiques. La mise à la terre est effectuée par le biais de la poignée ou de la gâchette du pistolet de pulvérisation.

4.2.4 TUYAU DE PRODUIT

Danger dû à l'éclatement du tuyau de produit !

Le tuyau de produit est sous pression et peut provoquer des blessures dangereuses.

→ S'assurer que le matériau du tuyau est chimiquement résistant aux produits pulvérisés et aux produits de rinçage utilisés.

→ S'assurer que le tuyau de produit et les vissages sont appropriés pour la pression générée.

→ S'assurer que les informations suivantes sont reconnaissables sur le tuyau utilisé :
- fabricant
- pression de service admissible
- date de fabrication

→ S'assurer de la pose des tuyaux seulement à des endroits adaptés. Ne placer les tuyaux en aucun cas :
- dans des zones très fréquentées
- sur des arêtes vives
- sur des pièces mobiles
- sur des surfaces chaudes

→ Veiller à ce que les véhicules (p. ex. chariots élévateurs) n'écrasent jamais les tuyaux ou que des forces ne soient appliquées d'une autre manière de l'extérieur sur les tuyaux.

→ S'assurer que les tuyaux ne sont jamais pliés. Respecter le rayon maximum de pliage.

→ S'assurer que le travail ne se poursuit jamais avec un tuyau endommagé.

→ S'assurer que les tuyaux ne sont jamais utilisés pour tirer ou déplacer l'appareil.

→ La résistance électrique du tuyau de produit sur les deux armatures doit être inférieure à 1 MΩ.

→ Les tuyaux d'aspiration ne doivent jamais être mis sous pression.

Certains liquides ont un coefficient d'expansion élevé. Dans certaines situations, le volume peut augmenter, causant ainsi des dommages aux tubes, aux vissages, etc. ainsi qu'une possible fuite de liquides.

Lorsque la pompe aspire des liquides dans un récipient fermé : s'assurer que de l'air ou un gaz adapté puisse arriver dans ce récipient. Une sous-pression est ainsi évitée. Celle-ci pourrait imploser (écraser) le récipient et le casser. Le récipient fuirait et les liquides s'écouleraient.

La pression créée par la pompe est beaucoup plus important que celle de l'air entrant.

4.2.5 NETTOYAGE ET RINÇAGE

Danger lié au nettoyage et au rinçage !
Danger d'explosion et dommages à l'appareil.

- → Il est préférable d'utiliser des produits de nettoyage et de rinçage non inflammables.
- → Lors de travaux de nettoyage avec des nettoyants inflammables, s'assurer que tous les consommables et auxiliaires (p. ex. bacs collecteurs, trémies, chariots) sont conductibles ou antistatiques et mis à la terre.
- → Observer les informations du fabricant de la laque.
- → S'assurer que le point d'inflammation des produits de nettoyage est au minimum de 15 K supérieur à la température ambiante ou que la zone de nettoyage est équipée d'un système de ventilation technique.

- → Ne jamais utiliser de chlorure ou de solvant halogéné (comme le trichloroéthane et le chlorure de méthylène) avec les appareils contenant des pièces en aluminium ou zinguées. Un danger d'explosion existe suite à une réaction chimique.
- → Appliquer les mesures de sécurité au travail (voir chapitre 4.1.2).
- → Tenir compte de ce que lors de la mise en service ou de la vidange de l'appareil :
  – selon le produit de revêtement utilisé,
  – selon le produit de rinçage utilisé (solvant),
  un mélange inflammable peut être présent pendant une courte durée à l'intérieur des tuyauteries et pièces d'équipement.
- → Utiliser uniquement des récipients à conduction électrique et mis à la terre pour le produit de nettoyage et de rinçage.
- → Les récipients doivent être mis à la terre.

Un mélange explosif gaz-air se forme dans les récipients fermés.

- → Lors du rinçage avec des solvants, ne jamais pulvériser dans un récipient fermé.

Nettoyage extérieur

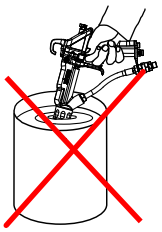

Lors du nettoyage extérieur de l'appareil ou des pièces de l'appareil, observer en outre les points suivants :

- → Dépressuriser l'appareil.
- → Mettre l'appareil électriquement hors tension.
- → Débrancher la conduite d'alimentation pneumatique.
- → Utiliser uniquement des chiffons et des pinceaux humides. N'utiliser en aucun cas de produits abrasifs ni d'objets durs, ni injecter de produits de nettoyage avec le pistolet de pulvérisation. Le nettoyage ne doit en aucun cas endommager l'appareil.
- → Il est interdit de nettoyer les composants électriques avec des solvants ou de les immerger dans des solvants.

4.2.6 CONTACT AVEC DES SURFACES CHAUDES

Danger lié aux surfaces chaudes en raison des produits de revêtement chauds !
Danger de blessure par brûlure

- → Ne toucher les surfaces chaudes qu'avec des gants de protection.
- → En cas d'utilisation de l'appareil avec un produit de revêtement dont la température est supérieure à 43 °C ; 109 °F :
  - Marquer l'appareil avec un autocollant d'avertissement « Avertissement – surface chaude ».
  N° de comm.
  9998910 Autocollant d'avertissement
  9998911 Autocollant de protection
  Remarque : commander les deux autocollants ensemble.

4.2.7 MAINTENANCE ET RÉPARATION

Danger dû à une maintenance et une réparation inappropriées !
Danger de mort et de dommages à l'appareil.

- → Les réparations et le remplacement de pièces sont réservés à un point de service après-vente WAGNER ou à un personnel spécialement formé.
- → Utiliser uniquement des pièces de rechange et des accessoires d'origine WAGNER.
- → Ne pas modifier ou transformer l'appareil, contacter WAGNER en cas de besoin de changement.
- → Réparer et remplacer uniquement les pièces qui sont mentionnées aux chapitres 13 et 14 et affectées à l'appareil.
- → Ne pas utiliser des pièces défectueuses.
- → Avant tous travaux sur l'appareil et en cas d'interruptions de travail :
  - Éliminer la pression du pistolet de pulvérisation, des tuyaux et de tous les appareils.
  - Verrouiller le pistolet de pulvérisation contre tout actionnement.
  - Couper l'alimentation en énergie et l'arrivée d'air comprimé.
  - Mettre l'appareil de commande hors tension. Verrouiller le pistolet de pulvérisation contre l'actionnement.
- → Pour tous les travaux, respecter le mode d'emploi et les instructions de service.

4.2.8 DISPOSITIFS DE PROTECTION ET DE SURVEILLANCE

Danger dû au démontage des dispositifs de protection et de surveillance !
Danger de mort et de dommages à l'appareil.

- → Les dispositifs de protection et de surveillance ne doivent pas être retirés, modifiés ou rendus inopérants.
- → Contrôler régulièrement le bon fonctionnement.
- → Si des défauts sont constatés sur les dispositifs de protection et de surveillance, l'installation ne doit pas être mise en service jusqu'à ce que ces défauts soient écartés.

5 DESCRIPTION

5.1 STRUCTURE

Pos	Désignation
1	Sortie d'air du pistolet
2	Sortie de produit
3	Entrée de produit
4	Entrée d'air
5	Boîtier de pompe
6	Unité de régulation de pression

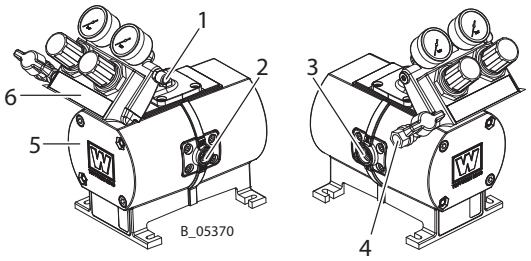

5.2 MODE DE FONCTIONNEMENT

La pompe à double membrane est commandée par de l'air comprimé. Un distributeur pneumatique fournit l'air comprimé en alternance à deux membranes. Le mouvement des membranes est ainsi généré. Comme résultat, le produit est aspiré et refoulé. Une rangée de quatre soupapes de retenue empêche que le liquide reflue et crée ainsi les phases d'aspiration et de distribution dans chacune des chambres de la pompe, provoquant l'effet de pompage.

5.2.1 POSITIONS D'INSTALLATION

La pompe peut être assemblée aussi bien horizontalement (± 10°) que verticalement (± 10°) dans chaque position. S'assurer que toutes les vis de fixation sont correctement serrées.
Revisser régulièrement les vis de fixation selon les conditions d'utilisation de la pompe. En cas de fonctionnement continu ou prolongé, il est conseillé de contrôler l'absence de fuite de liquide et d'air au moins une fois par semaine. L'unité de régulation de pression entière (1) peut être tournée à 90 degrés afin d'aligner les éléments de commande. Les quatre vis (2) doivent être desserrées à cet effet.

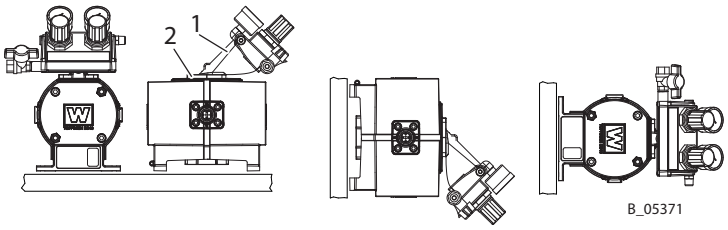

5.3 DISPOSITIFS DE PROTECTION ET DE SURVEILLANCE

⚠ AVERTISSEMENT

Surpression !
Danger de mort par éclatement d'éléments de l'appareil.

→ Ne jamais modifier le réglage de la soupape de sécurité.

Le moteur pneumatique est équipé d'une soupape de sécurité. La soupape de sécurité est réglée à l'usine et scellée. Pour les pressions qui dépassent la pression admissible de service, la soupape normalement fermée sous l'action d'un ressort s'ouvre automatiquement pour évacuer la pression excessive.

5.4 VOLUME DE LIVRAISON

Stk	N° de comm.	Désignation
1	--	Pompe à membrane TOPFINISH DD10
Les équipements standard sont composés de :		
1	voir chapitre 15.3	Déclaration de conformité
1	2366669	Mode d'emploi en allemand
1	voir chapitre 1.3	Mode d'emploi dans la langue nationale respective

Le contenu exact du volume de livraison est précisé dans le bon de livraison. Voir le chapitre pour les accessoires.

5.5 DONNÉES

5.5.1 MATÉRIAUX DES PIÈCES EN CONTACT AVEC LA PEINTURE

Composant en contact avec la peinture	Matériau
Membrane	PA (polyamide)
Autres pièces en contact avec la peinture	Acier inoxydable

5.5.2 CARACTÉRISTIQUES TECHNIQUES

Description	Unités	TOPFINISH DD10
Rapport de transmission		1 : 1
Débit volumétrique par course double (DH)	cm^3 inch3	42,2 25,75
Pression de service maximale	MPa bar psi	0,8 8 116
Qualité de l'air comprimé : exempt d'huile et d'eau	Standard de qualité 7.5.4 selon ISO 8573.1: 2010	
		7 : Concentration de particules 5 – 10 mg/m^3 5 : Humidité de l'air : point de rosée : ≤ +7 °C 4 : Teneur en huile : ≤ 5 mg/m3
Pression d'arrivée d'air	MPa bar psi	0,15 – 0,8 1,5 – 8 22 – 116
Entrée d'air (filetage intérieur)	Pouce, inch	1/4"
Niveau de pression acoustique à une pression d'air de 0,4 MPa ; 4 bar ; 58 psi*	dB(A)	58,4
Niveau de pression acoustique à une pression d'air de 0,6 MPa ; 6 bar ; 87 psi*	dB(A)	61,6
Niveau de pression acoustique à une pression d'air de 0,8 MPa ; 8 bar ; 116 psi*	dB(A)	64,0
Entrée de produit (filetage intérieur)	Pouce, inch	1/2"
Sortie de produit (filetage intérieur)	Pouce, inch	3/8"
Poids	kg ; lb	4,1
pH du produit	pH	3,5 – 9
Produit Viscosité	DIN 4 sec	15 – 60
Température de produit	°C °F	4 – 60 39,2 – 140
Température ambiante	°C °F	4- 40 39,2 – 104
Inclinaison admissible en service	∠°	± 10

* Niveau de pression acoustique mesuré suivant évaluation A à distance de 1 m, LpA 1 m suivant DIN EN 14462 : 2005. La SUVA (Service suisse d'assurances contre les accidents) a effectué des mesures de référence.

⚠ AVERTISSEMENT

Air d'évacuation huileux !

Danger d'intoxication par inhalation.

→ Mettre à disposition de l'air comprimé exempt d'huile et d'eau.

5.5.3 DIMENSIONS ET RACCORDEMENTS

Pos	mm ; inch
A	191; 7,52
B	135; 5,31
C	141; 5,55
D	236; 9,29
E	264; 10,39
F	149; 5,87
G	170; 6,69
H	192; 7,56
I	G1/2"
K	G1/4"
L	G1/4“
M	G3/8"

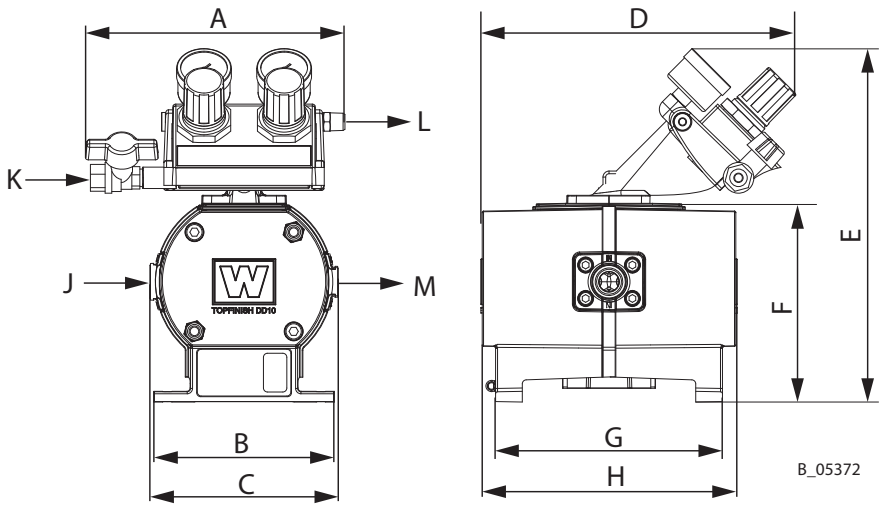

5.5.4 DIAGRAMMES DE PERFORMANCE

Exemple

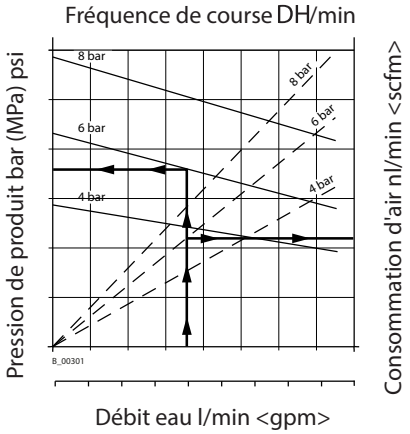

TOPFINISH DD10

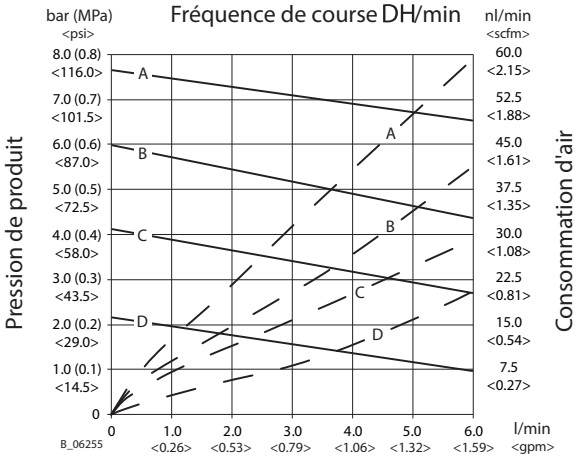

Débit (eau)
A = 8 bar ; 0,8 MPa ; 116 psi pression d'air
B = 6 bar ; 0,6 MPa ; 87 psi pression d'air
C = 4 bar ; 0,4 MPa ; 58 psi pression d'air
D = 2 bar; 0,2 MPa; 29 psi pression d'air

5.6 UNITÉ DE RÉGULATION DE PRESSION SUR TOPFINISH DD10

Pos	Désignation
1	Manomètre - Pompe
2	Manomètre - Air de pulvérisation
3	Régulateur de pression - Air de pulvérisation
4	Régulateur de pression - Pompe
5	Entrée d'air comprimé
6	Robinet à boisseau sphérique
7	Sortie d'air du pistolet

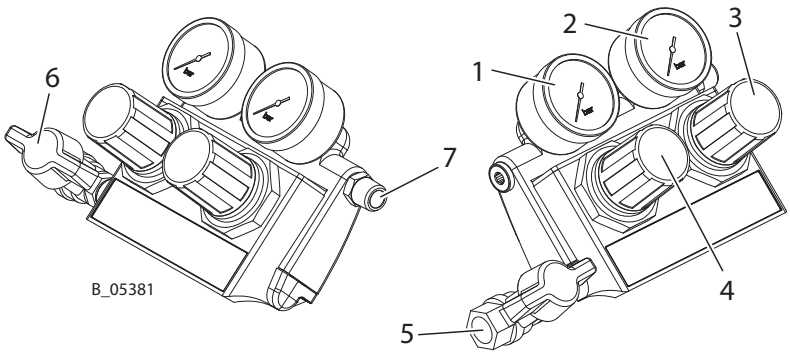

Pos	Positions de robinet à boisseau sphérique
1	**Ouverte :** position de travail
2	**Fermée :** le moteur pneumatique peut être encore sous pression.

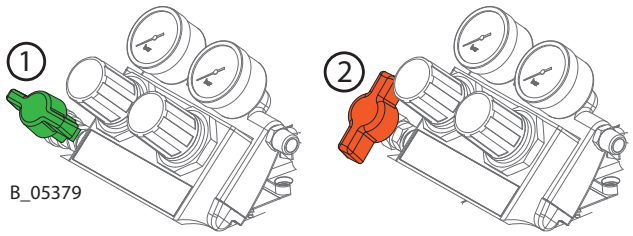

5.6.1 SOUPAPE DE RETOUR

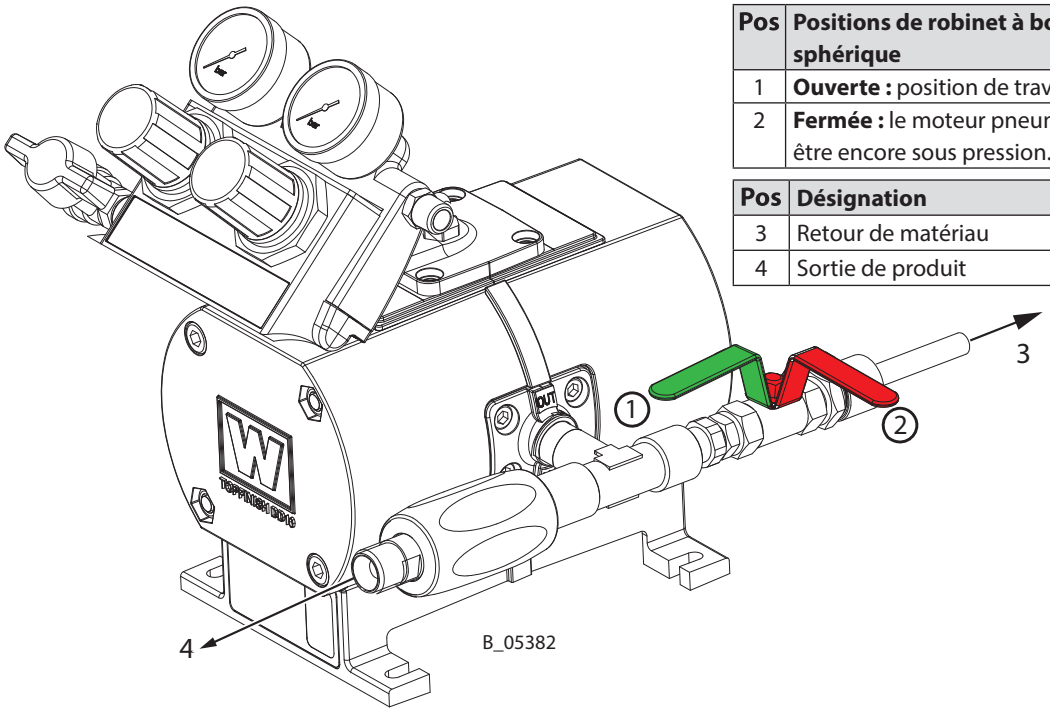

Pos	Positions de robinet à boisseau sphérique
1	**Ouverte :** position de travail
2	**Fermée :** le moteur pneumatique peut être encore sous pression.

Pos	Désignation
3	Retour de matériau
4	Sortie de produit

6 MONTAGE ET MISE EN SERVICE

6.1 QUALIFICATION DU PERSONNEL DE MONTAGE / DE MISE EN SERVICE

→ Le personnel de montage et de mise en service doit posséder tous les prérequis techniques pour une exécution sûre de la mise en service.

→ Lors du montage et de la mise en service et de tous les travaux, lire et respecter le mode d'emploi et les prescriptions de sécurité des composants du système supplémentaires requis.

Une personne compétente doit s'assurer que l'état de fonctionnement sûr de l'appareil soit vérifié après le montage et la mise en service.

6.2 CONDITIONS DE STOCKAGE

L'appareil doit être stocké jusqu'au montage dans un lieu sans vibration, sec et le moins poussiéreux possible. Il ne doit pas être stocké à l'extérieur de pièces fermées.

La température de l'air sur le lieu de stockage doit être située dans une plage de -20 °C à 60 °C ; -4 °F à 140 °F.

L'humidité relative de l'air dans le lieu de stockage doit être entre 10% et 95% (sans condensation).

6.3 CONDITIONS DE MONTAGE

La température de l'air sur le site de montage doit se situer dans une plage de température de 0 °C à 40 °C ; 32 °F à 132 °F.

L'humidité relative de l'air sur le site de montage doit être située entre 10% et 95% (sans condensation).

6.4 TRANSPORT

La pompe peut être déplacée sur un chariot ou manuellement, sans engin de levage ni grue.

6.5 **MONTAGE ET** INSTALLATION

⚠ AVERTISSEMENT

Support incliné !

Danger d'accident par déplacement imprévu / renversement de l'appareil.

→ Mettre le chariot avec la pompe à double membrane à l'horizontale.

→ Sur support incliné, mettre les pieds du chariot dans le sens de la pente.

→ Fixer le chariot

Règlements nationaux

→ S'assurer du respect des règles et prescriptions nationales de protection contre les risques d'explosion lors de l'installation de l'appareil.

Procédure :

1. Monter la pompe sur le châssis, le chariot ou la fixation murale.
2. Raccorder le système d'aspiration à l'alimentation en air.
3. Raccorder l'alimentation en produit et en air du pistolet comme il est décrit dans le mode d'emploi.

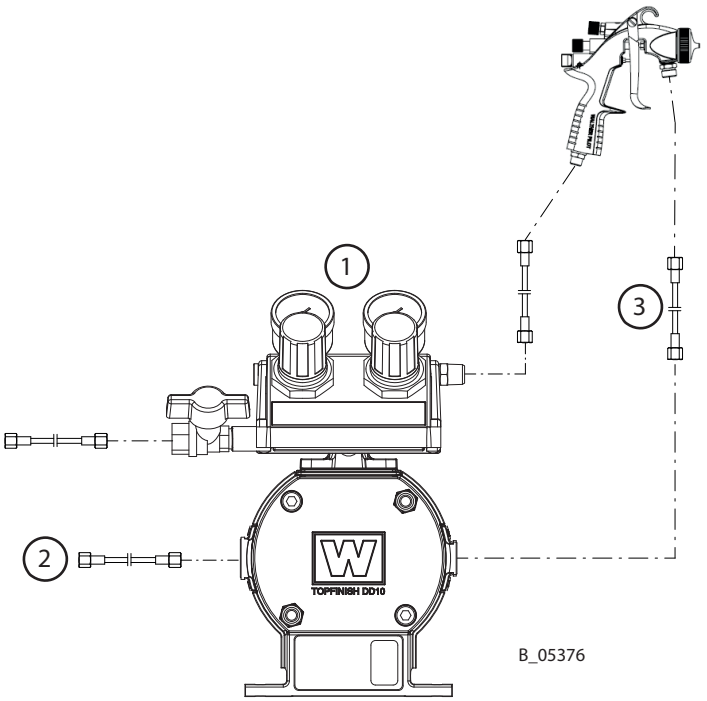

Cette pompe peut être complétée par un système de pulvérisation pour l'application « Airspray ». Les composants sont cités dans les accessoires dans la mesure où le système n'a pas été acheté comme pack de pulvérisation « Spraypack ». On choisit les buses en fonction du mode d'emploi du pistolet de pulvérisation.

6.5.1 AÉRATION DE LA CABINE DE PULVÉRISATION

→ Utiliser l'appareil dans une cabine de pulvérisation homologuée pour les produits de travail.

- ou -

→ Utiliser l'appareil devant une paroi antiprojection avec ventilation (aspiration) enclenchée.

→ Respecter les prescriptions nationales et locales concernant la vitesse requise des effluents gazeux.

6.5.2 CONDUITES D'AIR

S'assurer que seul de l'air de pulvérisation propre et sec parvient au pistolet de pulvérisation ! La saleté et l'humidité dans l'air de pulvérisation détériorent la qualité et le résultat de la pulvérisation.

⚠ AVERTISSEMENT

Raccordements des tuyaux !

Risque de blessure et de dommage sur l'appareil.

→ Ne pas permuter les raccordements pour le tuyau de produit et d'air.

6.5.3 CONDUITES DE PRODUIT

⚠ DANGER

Tuyau et vissages éclatants !

Danger de mort par injection de produit.

→ S'assurer que le matériau du tuyau est chimiquement résistant aux produits pulvérisés.

→ S'assurer que le pistolet de pulvérisation, les vissages et le tuyau de produit entre l'appareil et le pistolet de pulvérisation sont adaptés à la pression générée dans l'appareil.

→ S'assurer que les informations suivantes sont reconnaissables sur le tuyau :
- fabricant.
- pression de service admissible.
- date de fabrication.

6.6 MISE À LA TERRE

⚠ AVERTISSEMENT

Décharge de composants chargés électrostatiquement dans une atmosphère chargée en solvants !

Danger d'explosion par étincelles électrostatiques.

→ Nettoyer la pompe uniquement avec un chiffon humide.

⚠ AVERTISSEMENT

Brouillard de peinture dense en cas de mise à la terre incorrecte !

Danger d'intoxication.

Qualité déficiente de l'application de peinture.

→ Mettre tous les composants de l'appareil à la terre.

→ Mettre les pièces à revêtir à la terre.

Schéma de mise à la terre (exemple)

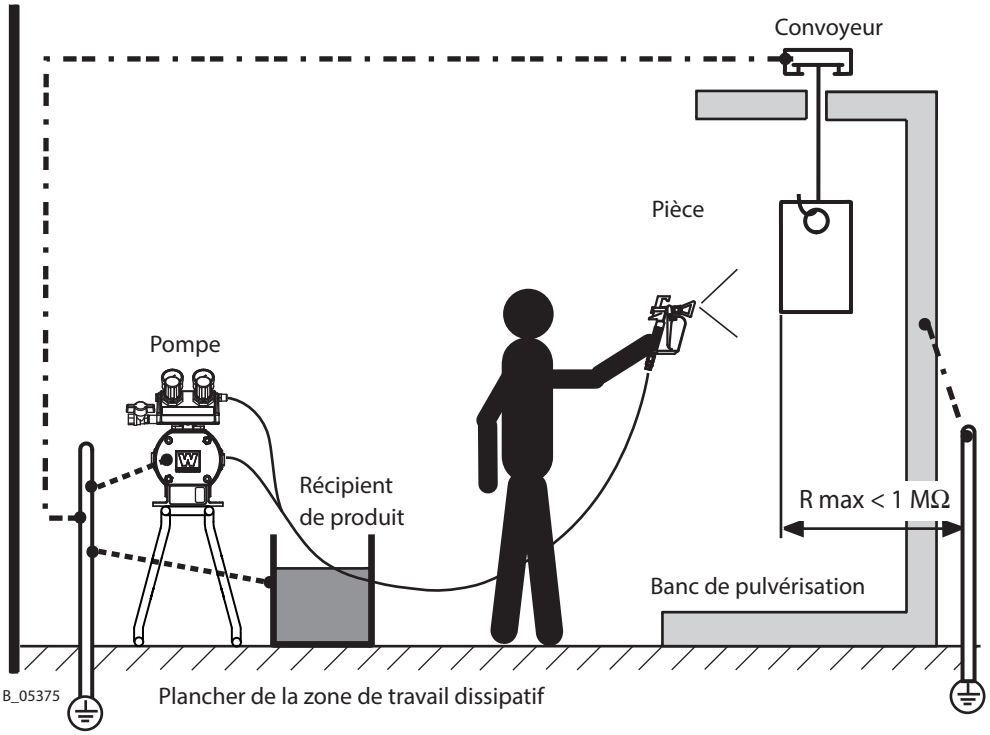

Composant / poste de travail	Section du câble
Pompe	4 mm² ; AWG12
Récipient de peinture	6 mm² ; AWG10
Convoyeur	16 mm² ; AWG6
Cabine	16 mm² ; AWG6
Banc de pulvérisation	16 mm² ; AWG6

Seul le raccordement à terre garantit le fonctionnement sûr de la pompe.
Raccorder tous les fils de mise à la terre d'une manière courte et directe.

Procédure

1 Visser le câble de terre avec un anneau.
2 Serrer le clip du câble de terre sur le raccord de mise à la terre sur place.
3 Mettre le récipient de produit à la terre sur place.
4 Mettre tous les autres éléments de l'installation à la terre sur place.

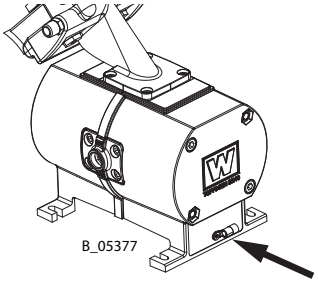

Zone Ex

Tous les appareils et produits doivent être adaptés à l'utilisation dans des zones à risque d'explosion.

→ Tous les récipients de peinture et de produit de rinçage et les poubelles doivent être électroconducteurs.
→ Tous les récipients doivent être mis à la terre.

6.7 MISE EN SERVICE

⚠ AVERTISSEMENT

Mélanges de gaz explosifs en cas de pompe incomplètement remplie !

Danger de mort par projection de pièces.

→ S'assurer que la pompe et le système d'aspiration sont toujours entièrement remplis de produit de rinçage ou de produit de travail.

→ Ne pas vider l'appareil par pulvérisation après le nettoyage.

ⓘ AVIS

Impuretés dans le système de pulvérisation !

Colmatage du pistolet de pulvérisation.

→ Avant la mise en service, rincer le pistolet de pulvérisation et le dispositif d'alimentation en peinture avec un produit de rinçage approprié.

→ Coupure d'urgence voir le chapitre 7.2.

Préparatifs

Avant chaque mise en service, les points suivants doivent être respectés conformément au mode d'emploi :

- Bloquer le pistolet de pulvérisation avec la gâchette de sûreté.
- Vérifier les pressions admissibles.
- Contrôler la bonne étanchéité des pièces de connexion.
- Vérifier la présence de dommages sur les tuyaux conformément au chapitre 8.2.3.

Remplir la pompe de produit de rinçage

Lors de leur production, les appareils sont testés avec de l'huile émulsifiante, de l'huile pure ou un solvant.
Avant la mise en service, il faut rincer les circuits avec un solvant (produit de nettoyage) pour en éliminer d'éventuels résidus.

- Remplir l'appareil vide de produits de rinçage conformément au chapitre 8.2.5.

Test de maintien de pression

⚠ AVERTISSEMENT

Surpression !

Risque de blessure par éclatement d'éléments de l'appareil.

→ La pression de service ne peut pas dépasser la valeur maximale mentionnée sur la plaque signalétique.

- Augmenter progressivement la pression de la pompe avec le régulateur de pression jusqu'à la pression maximale. Maintenir la pression pendant 3 minutes et vérifier l'étanchéité des points de jonction.
- Décharge de pression conformément au chapitre 7.4.

Constat de l'état de fonctionnement sûr

Une personne compétente doit s'assurer que l'état de fonctionnement sûr de l'appareil soit vérifié après le montage et la mise en service.
Il s'agit, entre autres :

- Effectuer des contrôles de sécurité conformément au chapitre 8.2.3.

Remplissage de produit de travail

- selon chapitre 8.2.5.

7 MODE

7.1 QUALIFICATION DES OPÉRATEURS

→ Les opérateurs doivent être aptes et qualifiés pour l'utilisation de l'ensemble de l'installation.

→ Les opérateurs doivent connaître les dangers possibles dûs à un comportement inadéquat, ainsi que les dispositifs et les mesures de protection nécessaires.
→ Avant le début de la tâche, les opérateurs doivent être formés d'une façon appropriée sur l'installation.

7.2 ARRÊT D'URGENCE

En cas d'évènements imprévues, il faut immédiatement :

– Fermer le robinet à boisseau sphérique.
– Couper l'alimentation d'air.

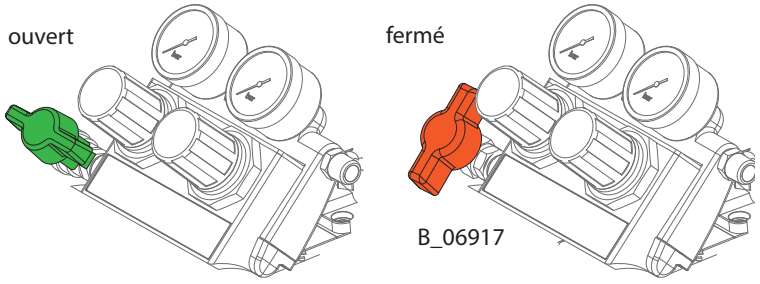

7.3 TRAVAUX

S'assurer que :

→ la mise en service est effectuée conformément au chapitre .6.7.

1. Contrôle visuel :
   équipement de protection individuel, mise à la terre et tous les appareils opérationnels.
2. Verrouiller le pistolet de pulvérisation et y insérer la buse.
3. Ouvrir lentement le robinet à boisseau sphérique.
4. Régler la pression de travail souhaitée sur le régulateur de pression.
5. Optimiser le schéma de pulvérisation conformément au mode d'emploi du pistolet de pulvérisation.
6. Puis commencer votre travail.

7.4 DÉCHARGE DE PRESSION / INTERRUPTION DU TRAVAIL

Il faut toujours procéder à la décompression dans les cas de figure suivants :

- après la fin des travaux de pulvérisation.
- avant de procéder à l'entretien ou à la réparation de l'installation.
- avant de procéder à des travaux de nettoyage sur l'installation.
- avant de déplacer l'installation à un autre endroit.
- avant de devoir vérifier quelque chose sur l'installation.
- avant de retirer la buse ou le filtre du pistolet de pulvérisation.

Les composants de décharge de la pression sur un système de pulvérisation conforme aux normes CE sont :

- dispositif de sortie (soupape de retour) placé entre la pompe et le pistolet de pulvérisation.

Procédure décharge de pression

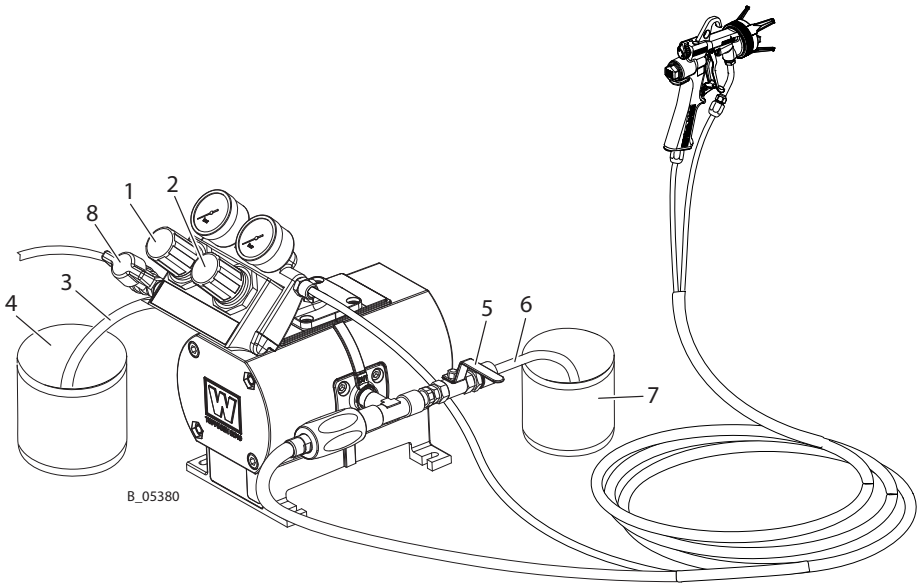

1. Fermer le pistolet de pulvérisation.
2. Fermer le robinet à boisseau sphérique (2).
3. Dépressuriser le système en actionnant le pistolet de pulvérisation.

→ Attention : si une buse bouchée entrave la décharge, effectuer d'abord les étapes 4 et 5, puis nettoyer la buse.

4. Fermer le pistolet de pulvérisation et le verrouiller.
5. Pour une décharge de pression complète, ouvrir lentement la soupape de retour (3) et la refermer.

Remarque :
la pression d'air de commande existe encore.

Si le système a été employé avec de produits 2K :

AVIS

Produit de travail durci dans le système de pulvérisation en cas de traitement de produits 2K !
Destruction de la pompe et du système de pulvérisation.

→ Respecter les prescriptions d'utilisation du fabricant, en particulier le temps pot.
→ Effectuer un rinçage approfondi avant la fin du temps pot.
→ Le temps pot diminue avec de la chaleur.

7.5 NETTOYAGE DE BASE

Rincer régulièrement

→ Un rinçage et un entretien réguliers garantissent un débit et une puissance d'aspiration élevés de la pompe.

→ Les produits de nettoyage et de rinçage utilisés doivent correspondre au produit de travail.

⚠ AVERTISSEMENT

Incompatibilité du produit de rinçage / nettoyage et du produit de travail !

Danger d'explosion et d'intoxication par des vapeurs.

→ Vérifier la compatibilité des produits de rinçage / nettoyage et des produits de travail à l'aide des fiches techniques de sécurité.

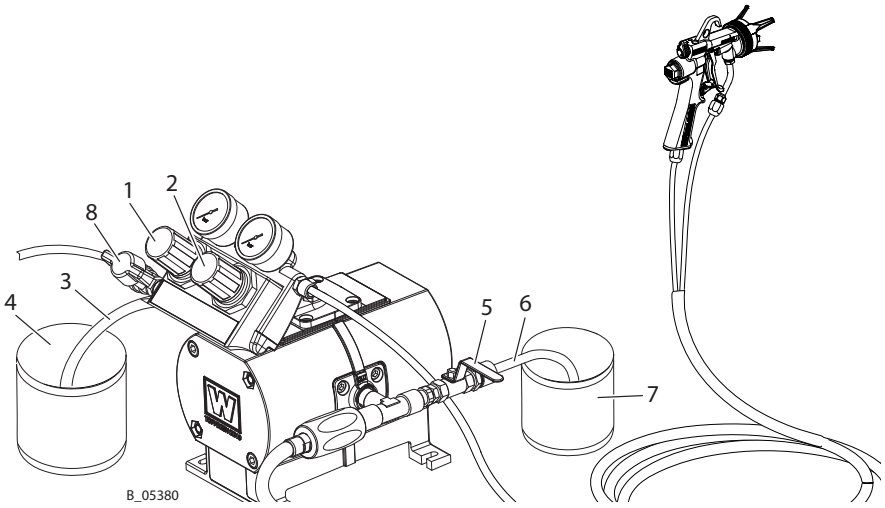

Procédure

1. Contrôle visuel : équipement de protection individuel, mise à la terre et tous les appareils opérationnels.
2. Placer le récipient (7) vide, mis à la terre sous le tube de retour (6).
3. Placer le tuyau d'aspiration (3) dans le récipient mis à la terre contenant du produit de rinçage (4).
4. Régler environ 0,2 MPa ; 2 bar ; 29 psi sur le régulateur de pression (1).

Rinçage via la soupape de retour

5. Ouvrir la soupape de retour (5).
6. Ouvrir lentement le robinet à boisseau sphérique (8).
7. Régler la pression d'air au régulateur de pression (1) de manière à ce que la pompe fonctionne régulièrement.
8. Rincer jusqu'à ce que le produit de rinçage s'écoulant dans le récipient (7) soit propre.
9. Fermer le robinet à boisseau sphérique (8).
10. Une fois le système hors pression, fermer la soupape de retour (5).

Rinçage via le pistolet

11. Pointer le pistolet de pulvérisation sans buse dans le récipient (7) et actionner.
12. Ouvrir lentement le robinet à boisseau sphérique (8).
13. Rincer jusqu'à ce que du produit de nettoyage propre sorte du pistolet de pulvérisation.
14. Fermer le robinet à boisseau sphérique (8).
15. Quand le système n'est plus sous pression, fermer le pistolet de pulvérisation.
16. Sécuriser le pistolet de pulvérisation.
17. Éliminer le contenu du récipient (7) conformément aux prescriptions locales.

7.5.1 REMPLISSAGE DE PRODUIT DE TRAVAIL

Après le rinçage de base, la pompe peut être remplie de produit de travail. Procéder conformément au chapitre 8.2.5, toutefois utiliser du produit de travail à la place du produit de rinçage.

8 NETTOYAGE ET MAINTENANCE

8.1 NETTOYAGE

8.1.1 PERSONNEL DE NETTOYAGE

Les travaux de nettoyage doivent être réalisés régulièrement et avec soin par du personnel qualifié et formé. On les informera des dangers spécifiques lors de leur formation.
Pendant les travaux de nettoyage, les dangers suivants peuvent survenir :

- Danger pour la santé par inhalation des vapeurs de solvants.
- Utilisation d'outils de nettoyage et de moyens auxiliaires non adaptés.

8.1.2 MISE HORS SERVICE ET NETTOYAGE

Il faut pour la maintenance etc. nettoyer l'appareil. Veiller à ce que les restes de produits ne sèchent pas et se fixent.

Procédure

1. Interruption de travail → Exécuter chapitre 7.4.
2. Rinçage de base → Exécuter chapitre 7.5.
3. Vider le système de manière contrôlée → Exécuter le chapitre 8.2.4.
4. Effectuer la maintenance du pistolet de pulvérisation conformément au mode d'emploi.
5. Nettoyer et contrôler le système d'aspiration et le filtre d'aspiration.
6. Nettoyer l'extérieur du système.

⚠ AVERTISSEMENT

Fragilisation du régulateur de pression du filtre !
Le récipient du régulateur de pression du filtre se fragilise au contact de solvants et peut éclater. Danger de blessure par projection de pièces.
→ Ne pas nettoyer le récipient du régulateur de pression du filtre avec des solvants.

7. Assembler entièrement le système.
8. Remplir le système de produit de rinçage conformément au chapitre 8.2.5.

8.1.3 ENTREPOSAGE À LONG TERME

Si vous voulez stocker l'installation pendant une longue durée, il est nécessaire de la nettoyer à fond et de la protéger contre la corrosion. Remplacer l'eau voire le solvant dans la pompe de transport de produit par une huile appropriée de conservation.

Procédure

1. Effectuer les opérations 1 à 7 du chapitre 8.1.2 « Mise hors service et nettoyage ».
2. Remplir le système d'agent de conservation conformément au chapitre 8.2.5.
3. Vider le système de manière contrôlée conformément au chapitre 8.2.4 et fermer les ouvertures.

8.2 MAINTENANCE

8.2.1 PERSONNEL DE MAINTENANCE

Les travaux de maintenance doivent être réalisés régulièrement et avec soin par du personnel qualifié et formé. On les informera des dangers spécifiques lors de leur formation.
Pendant les travaux de maintenance, les dangers suivants peuvent survenir :

- Danger pour la santé par inhalation des vapeurs de solvants.
- Utilisation d'outils et de ressources non adaptés.

Une personne compétente doit s'assurer que l'état de fonctionnement sûr de l'appareil soit vérifié après les travaux de maintenance.

8.2.2 CONSIGNES DE MAINTENANCE

⚠ DANGER

Maintenance / réparation inappropriées !
Danger de mort et de dommages à l'appareil.

→ Les réparations et le remplacement de pièces sont réservés à un point de service après-vente WAGNER ou à un personnel spécialement formé.
→ Utiliser uniquement des pièces de rechange et des accessoires d'origine WAGNER.
→ Réparer et remplacer uniquement les pièces qui sont mentionnées au chapitre « Pièces de rechange » et affectées à l'appareil.
→ Avant tous travaux sur l'appareil et en cas d'interruptions de travail :
- Éliminer la pression du pistolet de pulvérisation, des tuyaux de produit et de tous les appareils.
- Verrouiller le pistolet de pulvérisation contre tout actionnement.
- Couper l'alimentation en énergie et l'arrivée d'air comprimé.
- Mettre l'appareil de commande hors tension.
→ Pour tous les travaux, respecter le mode d'emploi et les instructions de service.

Avant la maintenance
Avant tout travail sur l'appareil, il faut s'assurer de l'état suivant :

- Rincer et nettoyer l'installation. → Chapitre 8.1.2.
- Éliminer la pression de la pompe, du tuyau de produit et du pistolet de pulvérisation.
- Verrouiller le pistolet de pulvérisation avec la gâchette de sûreté.
- Couper l'alimentation d'air.

Après la maintenance

- Effectuer des contrôles de sécurité conformément au chapitre 8.2.3.
- Mettre l'installation en service et en contrôler l'étanchéité conformément au chapitre 6.7.
- La vérification de l'état sûr de l'installation doit être effectuée par une personne compétente.
- Contrôler le fonctionnement conformément au chapitre 11.

8.2.3 CONTRÔLES DE SÉCURITÉ ET INTERVALLES DE MAINTENANCE

Une fois par jour

→ Vérifier la mise à la terre : voir chapitre 6.5
→ Vérifier les tuyaux, tubes et raccords : voir chapitre 8.2.3.1
→ A chaque mise hors service, il faut respecter la procédure décrite dans le chapitre 8.1.2 !
→ Si la pompe doit être vidée pour les travaux d'entretien, procéder conformément au chapitre 8.2.4.

Une fois par semaine

→ Contrôler les dommages éventuels sur l'installation.
→ Vérifier la fonction des dispositifs de protection (voir chapitre 5.3).

Une fois par an ou selon les besoins

→ Conformément à la norme DGUV 100-500, chapitres 2.29 et 2.36 :
- La sécurité de fonctionnement des appareils à jet de liquide doit être contrôlée en cas de besoin, au minimum cependant tous les 12 mois, par un expert (p. ex., un technicien de service WAGNER).
- Pour les appareils retirés du service, le contrôle peut être reporté jusqu'à la mise en service suivante.

8.2.3.1 TUYAUX DE PRODUIT, TUBES ET RACCORDS

La durée d'utilisation des tuyauteries entre le générateur de pression du produit et l'appareil d'application est limitée par les influences extérieures, même avec un traitement conforme.

→ Vérifier tous les jours les tuyaux, tubes et raccords et les remplacer si nécessaire.
→ Avant chaque mise en service, vérifier si toutes les connexions sont étanches.
→ De plus, l'exploitant doit vérifier les tuyaux à intervalles réguliers et fixes pour détecter de l'usure et des dommages éventuels. Il faut tenir un carnet pour en apporter la preuve.
→ Le tuyau flexible doit être remplacé dès qu'une des deux périodes est dépassée :
- 6 ans à partir de la date de compression (voir inscription sur l'armature).
- 10 ans à partir de la date imprimée sur le tuyau.

Inscription gravée sur l'armature	Signification
xxx bar	Pression
yymm	Date de compression (année/mois)
XX	Code interne

Marquage sur le tuyau	Signification
Wagner	Nom / fabricant
yymm	Date de fabrication (année/mois)
xxx bar (xx MPa) p. ex. 270 bar (27MPa)	Pression
XX	Code interne
DN xx (p. ex. DN 10)	Largeur nominale

8.2.4 VIDAGE DE LA POMPE

⚠ AVERTISSEMENT

Mélanges de gaz explosifs en cas de pompe incomplètement remplie !

Danger de mort par projection de pièces.

Inflammation d'atmosphère explosive ambiante.

→ Vider l'appareil lentement et de manière contrôlée.

→ Éviter les atmosphères explosives ambiantes.

→ Si le produit transporté chauffe, couper tous les chauffages et laisser refroidir le produit.

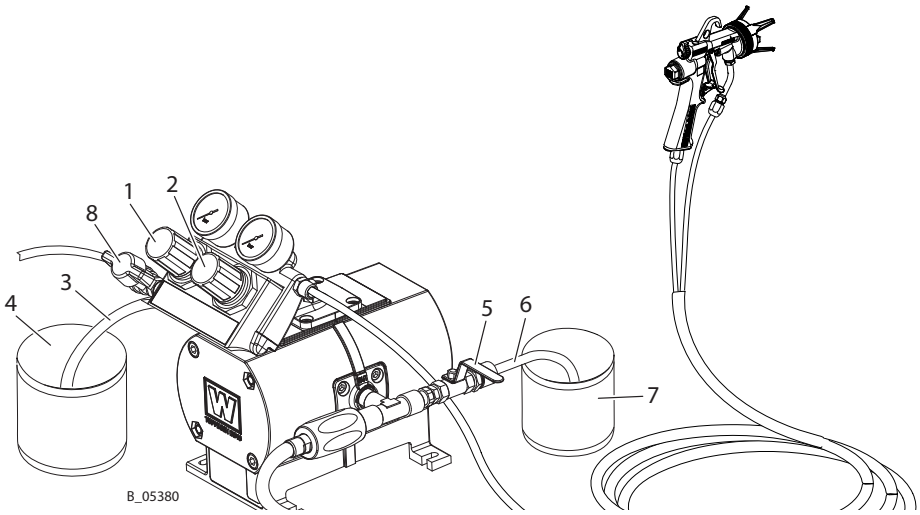

1. Procéder à un rinçage de base conformément au chapitre 7.5.
2. Poser le récipient collecteur vide et mis à la terre (7) sous le tube de retour (6).
3. Placer le tuyau d'aspiration (3) dans le récipient vide mis à la terre (4).
4. Fermer le régulateur de pression (1) (0 MPa ; 0 bar ; 0 psi).

Vider par le retour

5. Ouvrir la soupape de retour (5).
6. Ouvrir lentement le robinet à boisseau sphérique (8).
7. Augmenter l'air comprimé dans le régulateur de pression (1) lentement et seulement jusqu'à ce que la pompe tourne uniformément (env. 0,15 MPa; 1,5 bar; 21,75 psi).
8. S'attendre à la transformation du produit de travail en air.
9. Dès qu'il n'y a plus de produit de travail qui coule du tube de retour (6), fermer le robinet à boisseau sphérique (8).
10. Fermer la soupape de retour (5).

Vider jusqu'au pistolet

11. Pointer le pistolet de pulvérisation sans buse dans le récipient (7) et actionner.
12. Ouvrir lentement le robinet à boisseau sphérique (8). S'attendre à la transformation du produit de travail en air.
13. Une fois qu'il n'y a plus de produit de travail qui circule, fermer le robinet à boisseau sphérique (8).
14. Fermer le pistolet de pulvérisation et le verrouiller.
15. Décharge de pression conformément au chapitre 7.4.
16. Éliminer le contenu du récipient (7) conformément aux prescriptions locales.

8.2.5 REMPLIR LA POMPE VIDE

⚠ AVERTISSEMENT

Mélanges de gaz explosifs en cas de pompe incomplètement remplie !

Danger de mort par projection de pièces.

Inflammation d'atmosphère explosive ambiante.

→ Remplir l'appareil lentement et de manière contrôlée.

→ Éviter les atmosphères explosives ambiantes.

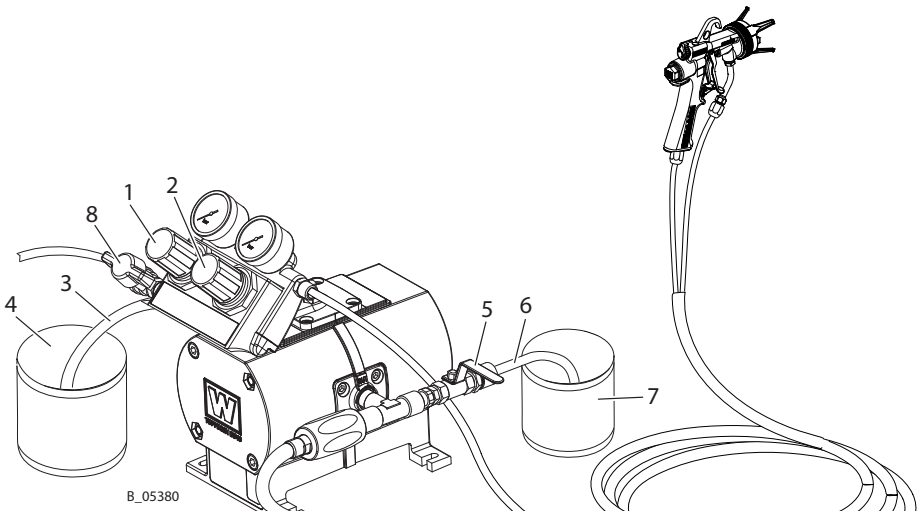

1. Contrôle visuel : équipement de protection individuel, mise à la terre et tous les appareils opérationnels.
2. Placer le récipient collecteur mis à la terre (7) sous le tube de retour (6).
3. Placer le tuyau d'aspiration (3) dans le récipient mis à la terre contenant de l'agent (4).
4. Fermer le régulateur de pression (1) (0 MPa ; 0 bar ; 0 psi).
5. Ouvrir la soupape de retour (5).
6. Ouvrir lentement le robinet à boisseau sphérique (8).
7. Augmenter la pression d'air du régulateur de pression (1) lentement et seulement jusqu'à ce que la pompe tourne uniformément (env. 0–0,2 MPa ; 0–2 bar ; 0–29 psi). S'attendre à la transformation du produit de travail en air et éviter les éclaboussures.
8. Dès que du produit de travail coule du tube de retour (6), fermer le robinet à boisseau sphérique (8).
9. Fermer la soupape de retour (5).
10. Pointer le pistolet de pulvérisation sans buse dans le récipient (*) et actionner.
11. Ouvrir lentement le robinet à boisseau sphérique (8).
    S'attendre à la transformation du produit de travail en air et éviter les éclaboussures.
12. Dès que du produit de travail pur coule sans inclusions d'air, fermer le robinet à boisseau sphérique (8).
13. Fermer le pistolet de pulvérisation et le verrouiller.
14. Décharge de pression conformément au chapitre 7.4.
15. Éliminer le contenu du récipient (7) conformément aux prescriptions locales.

8.3 REMPLACER LA MEMBRANE

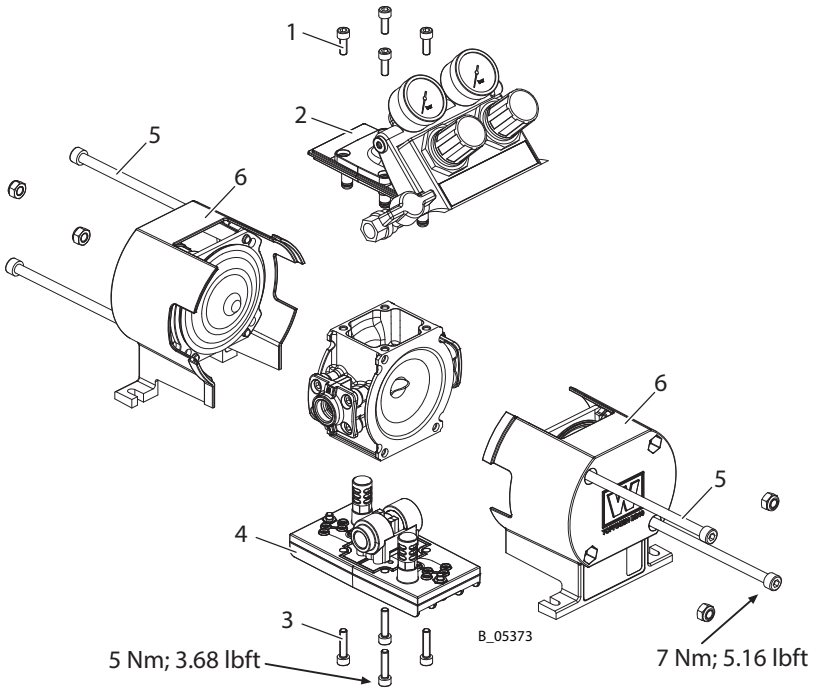

1. Desserrer les quatre vis (1) et démonter la plaque (2) de la pompe.
2. Desserrer les quatre vis (3) et démonter la plaque (4) de la pompe.
3. Desserrer les vis à six pans creux (5) sur les deux moitiés du boîtier de la pompe.
4. Étirer le boîtier de la pompe (6).
5. Un léger mouvement peut suffire à enlever les sous-ensembles (7) des deux moitiés du boîtier.

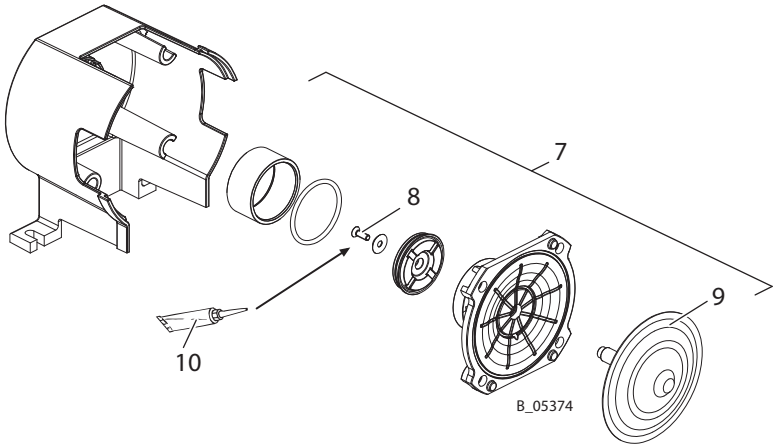

6. Desserrer les vis (8) sur les deux sous-ensembles.
7. Les membranes (9) peuvent alors être enlevées du sous-ensemble et remplacées.
8. Assembler à nouveau la pompe dans l'ordre inverse. Appliquer du loctite 222 (10) sur les vis (8). Respecter les couples de serrage.

8.4 REMPLACER LES SOUPAPES

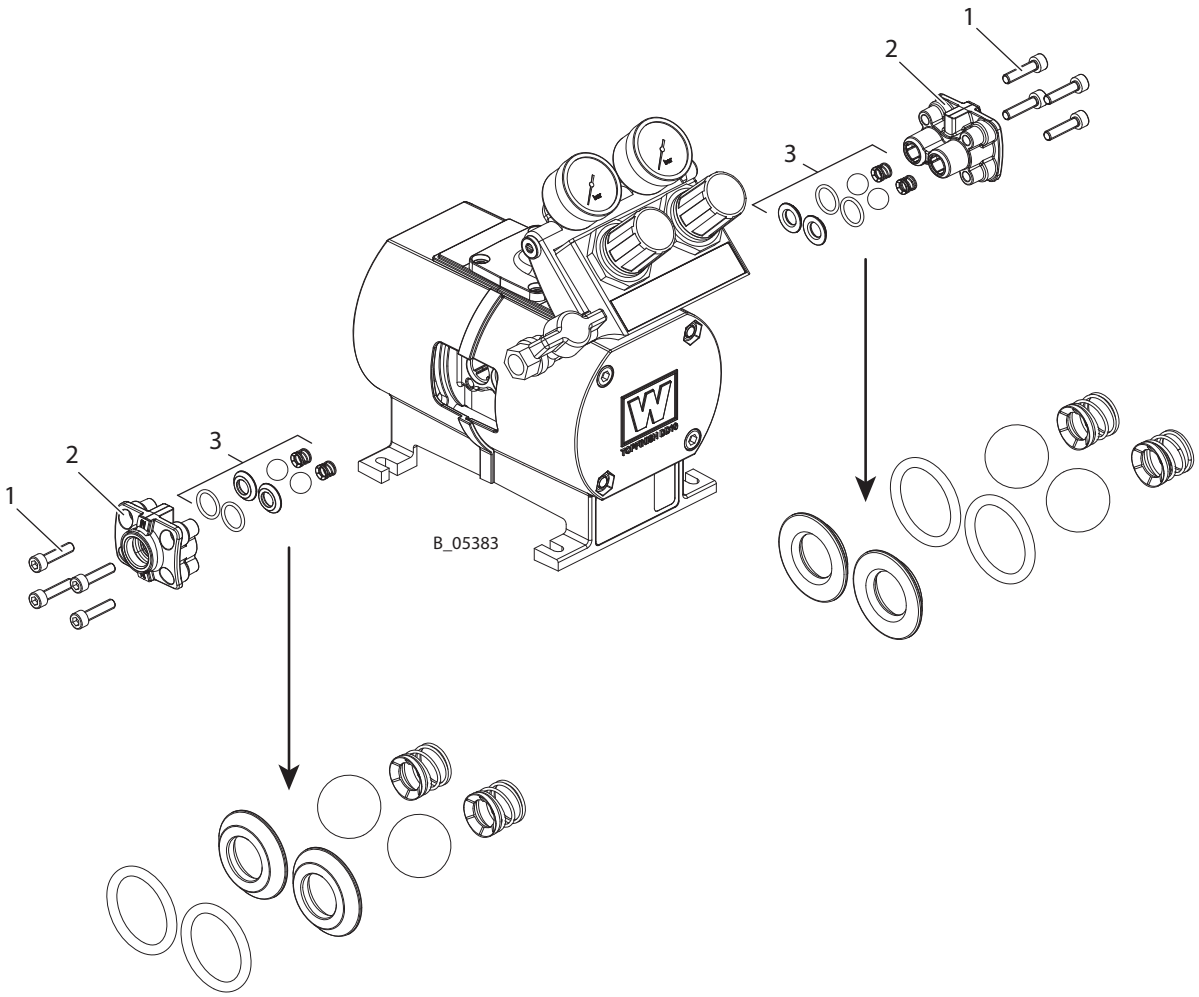

1. Desserrer les vis (1).
2. Enlever le boîtier de soupape (2).
3. Remplacer le sous-ensemble (3).
4. Compléter à nouveau la pompe dans l'ordre inverse.

9 RECHERCHE ET ÉLIMINATION DE DÉFAUTS

Problème	Cause	Remède
La pompe ne fonctionne pas.	La pompe ne démarre pas, s'arrête.	Fermer / ouvrir le robinet à boisseau sphérique à l'unité de régulation de pression ou interrompre brièvement la conduite d'air comprimé.
	Pas d'affichage de pression d'air au manomètre (le régulateur de pression d'air ne fonctionne pas).	Couper brièvement l'alimentation en air comprimé ou réparer voire remplacer le régulateur.
	Colmatage de la buse de pulvérisation.	Nettoyer la buse conformément aux instructions.
	Alimentation insuffisante en air comprimé.	Vérifier l'alimentation en air comprimé.
	Colmatage du filtre de garniture dans le pistolet de pulvérisation.	Nettoyage des pièces et utilisation de produit de travail sans impuretés.
	Colmatage dans la section du fluide ou le tuyau (p. ex. produit 2K durci).	Démonter et nettoyer la section du fluide, remplacer le tuyau.
	Graisse dans la combinaison manteau glissant. La pompe s'arrête parfois à un point d'inversion.	Dégraisser la combinaison manteau glissant. Vérifier le corps de verrouillage.
Mauvais schéma de pulvérisation.	Voir mode d'emploi du pistolet.	
Marche irrégulière de la pompe de produit ; le jet de pulvérisation chute (pulsation).	Viscosité trop élevée.	Diluer le produit de travail.
	Trop faible pression de pulvérisation.	Augmenter la pression d'arrivée d'air. Utiliser une buse plus petite.
	Corps étrangers dans la soupape d'aspiration.	Démonter, nettoyer le boîtier de la soupape d'aspiration et contrôler le siège de soupape.
	Diamètre de la conduite d'air comprimé trop petit.	Prévoir une plus grande conduite d'arrivée –> caractéristiques techniques, voir chapitre 5.5.2.
	Soupapes usées.	Remplacer les pièces.
	Filtre d'air de commande ou d'air de travailler obstrué.	Contrôler et nettoyer si nécessaire.
Fonctionnement fortement irrégulier de la pompe de produit.	La membrane « bloque » à cause d'une aspiration trop rapide.	Faire fonctionner la pompe pendant un certain temps avec une ouverture minimale du robinet à boisseau sphérique.
La pompe marche régulièrement mais n'aspire pas de produit de travail.	L'écrou-raccord du système d'aspiration est desserré ; la pompe aspire de l'air.	Serrer.
	Filtre d'aspiration encrassé.	Nettoyer le filtre.
Fonctionnement rapide de la pompe à pistolet fermé.	Soupapes usées.	Remplacer les pièces.
Perte de puissance par givrage trop fort.	Beaucoup d'eau de condensation dans l'alimentation d'air.	Monter un séparateur d'eau.

Si la cause de la panne ne figure pas parmi celles énoncées, nous vous invitons à faire appel au service après-vente WAGNER pour résoudre le problème.

10 RÉPARATIONS

10.1 PERSONNEL DE RÉPARATION

Les travaux de réparation doivent être effectués avec soin et par un personnel qualifié et formé. On les informera des dangers spécifiques lors de leur formation.
Pendant les travaux de réparation, les dangers suivants peuvent survenir :

- Danger pour la santé par inhalation des vapeurs de solvants.
- Utilisation d'outils et de ressources non adaptés.

Une personne compétente doit s'assurer que l'état de fonctionnement sûr de l'appareil soit vérifié après les travaux de réparation. Un contrôle de fonctionnement doit être effectué conformément au chapitre .

10.2 INSTRUCTIONS DE RÉPARATION

⚠ DANGER

Maintenance / réparation inappropriées !

Danger de mort et de dommages à l'appareil.

→ Les réparations et le remplacement de pièces sont réservés à un point de service après-vente WAGNER ou à un personnel spécialement formé.
→ Utiliser uniquement des pièces de rechange et des accessoires d'origine WAGNER.
→ Réparer et remplacer uniquement les pièces qui sont mentionnées au chapitre « Pièces de rechange » et affectées à l'appareil.
→ Avant tous travaux sur l'appareil et en cas d'interruptions de travail :
- Éliminer la pression du pistolet de pulvérisation, des tuyaux et de tous les appareils.
- Verrouiller le pistolet de pulvérisation contre tout actionnement.
- Couper l'alimentation en énergie et l'arrivée d'air comprimé.
- Mettre l'appareil de commande hors tension.
→ Pour tous les travaux, respecter le mode d'emploi et les instructions de service.

Avant la réparation

Avant tout travail sur l'appareil, il faut s'assurer de l'état suivant :

- Rincer et nettoyer l'installation. → Chapitre 8.1.2.
- Vider la pompe conformément au chapitre 8.2.4.
- Couper l'alimentation d'air.

Après la réparation

- Effectuer des contrôles de sécurité conformément au chapitre 8.2.3.
- Mettre l'installation en service conformément au chapitre 6.7 et en contrôler l'étanchéité conformément au chapitre 11.
- Contrôler le fonctionnement conformément au chapitre 11.

10.3 OUTILS

Pour le désassemblage et l'assemblage de l'appareil, les outils suivants sont nécessaires (emmener toujours tous les kits d'outils, si possible) :

- clé dynamométrique avec Torx 5 Nm; 3,68 lbft, 7 Nm; 5,16 lbft.
- kit de clés à six pans creux

10.4 NETTOYAGE DES PIÈCES APRÈS DÉMONTAGE

⚠ AVERTISSEMENT

Incompatibilité du produit de nettoyage et du produit de travail !

Danger d'explosion et d'intoxication par des vapeurs toxiques.

→ Vérifier la compatibilité des produits de nettoyage et des produits de travail à l'aide des fiches techniques de sécurité.

À noter :

→ Nettoyer à fond toutes les pièces réutilisables avec un produit de nettoyage approprié.

→ Toutes les pièces démontées doivent être propres et sèches après le nettoyage. Faire attention à ce que ces pièces restent exemptes de solvant, graisse ou sueur des mains (eau salée). Nettoyer et monter avec des gants.

10.5 ASSEMBLAGE DE L'APPAREIL

Les numéros de référence des pièces de rechange de l'appareil, ainsi que les pièces d'usure telles que les joints d'étanchéité se trouvent au chapitre 14.

→ Les pièces, les joints toriques et les jeux de joints défectueux sont par principe à remplacer.

→ Utiliser les graisses et adhésifs conformément au chapitre 14.

→ Respecter les couples spécifiés au chapitre 14.

Moyen auxiliaire de montage

N° de comm.	Quantité	Désignation	Petits récipients
9992590	1 pce ≙ 50 ml	Loctite® 222	
322912	1 pce ≙ 250 ml	Huile hydraulique Wagner	

Information sur les marques

Les marques citées dans le présent document sont la propriété de leurs fabricants respectifs. Loctite® , par exemple, est une marque déposée de Henkel.

11 CONTRÔLE DU FONCTIONNEMENT APRÈS LA RÉPARATION

Après chaque réparation, il faut vérifier l'état sûr de l'appareil avant de le remettre en service. L'étendue des contrôles et des tests nécessaires dépend de la réparation effectuée et doit être consignée par écrit par le personnel chargé de la réparation.

Activité	Outils auxiliaires
1. **Contrôles pertinents pour EX** – Contrôler la liaison de masse entre la mise à la terre de la pompe et du châssis / chariot et entre les composants individuels du châssis / chariot : <100 kΩ **Ces contrôles sont pertinents pour Ex !**	Ohmmètre
2. **Contrôle de densité** – Raccorder la pompe à l'alimentation en air de 6 bar. Pour le test d'étanchéité de l'appareil, on augmente lentement et progressivement la pression du produit avec un produit de rinçage approprié, jusqu'à ce que la pression maximale indiquée sur la plaque signalétique de l'appareil soit atteinte. Fermer la sortie de la pompe. Laisser 0,5- 1 minute dans chaque position et veiller à une purge audible. Lorsque l'alimentation en air est coupée, la chute de pression doit être observée.	Moteur pneumatique : Média de contrôle air comprimé Spray pour fuites Section du fluide : Média de contrôle : produit de rinçage adapté
3. **Contrôles généraux** – Contrôler le couple de serrage des diverses vis. voir chapitre . – Contrôler tous les raccords à vis. – Vider l'appareil (chapitre 8.2.4) et le dépressuriser (chapitre 7.4). – Contrôler le fonctionnement du châssis ou du chariot de transport. Contrôler si la pompe est montée horizontalement sur le châssis.	Clé dynamométrique Contrôles visuels

12 ÉLIMINATION

En cas de mise au rebut des appareils, il est recommandé d'effectuer une élimination différenciée des matériaux.

Les matériaux suivants ont été utilisés :

→ Acier inoxydable
→ Aluminium
→ Élastomère
→ Matières plastiques
→ Céramique

Consommables

Les consommables (laque, adhésifs, produits de rinçage, de nettoyage et solvants) doivent être éliminés conformément aux dispositions et prescriptions légales en vigueur.

13 ACCESSOIRES

Désignation	N° de comm.
Hi Boy	2368206
Lo Boy	2368231
Support de fixation murale	2368422
Circulation	2368428
Récipient supérieur 5 litres	2368487
Récipient supérieur 2 litres	2368788
Distributeur produit à 4 voies	2369013
Tuyau d'aspiration	2369022
Chariots	2368424
Filtre	2368427
Filtre avec circulation incluse	2368434
Distributeur pour 2 pistolets	2368439
Régulateur de pression de produit manuel	T6232,00
FFC - Fine Flow Control	2368735
Couvercle de fût	2368238
Agitateur Ex	2370629
Agitateur non Ex	T6233,00

14 PIÈCES DE RECHANGE

14.1 COMMENT COMMANDER LES PIÈCES DE RECHANGE ?

Afin d'assurer une bonne livraison des pièces de rechange, les données suivantes sont nécessaires :

Numéro de commande, désignation et nombre de pièces
Le nombre de pièces ne doit pas être forcément identique aux nombres de la colonne « **Stk** » des listes. Le nombre indique seulement combien de fois cette pièce est comprise dans le module.

Par ailleurs, les données suivantes sont nécessaires pour assurer un bon déroulement de la livraison :

- Adresse de facturation
- Adresse de livraison
- Nom de l'interlocuteur responsable pour toutes demandes de précisions
- Méthode de livraison (poste normale, envoi rapide, poste aérienne, courrier etc.)

Signalisation dans les listes des pièces de rechange
Explication pour la colonne « **K** » (marquage) dans la liste suivante des pièces de rechange :

◆ Pièces d'usure. Les pièces d'usure ne font pas partie des clauses de garantie.
★ Compris dans le jeu de service.

Remarque
Ces pièces ne font pas partie des clauses de garantie.

● Ne fait pas partie de l'équipement de base, mais est disponible en tant qu'accessoire spécial.

Explication concernant colonne N° de comm.
-- Position non disponible comme pièce de rechange.
/ Position inexistante.

⚠ DANGER

Maintenance / réparation inappropriées !
Danger de mort et de dommages à l'appareil.

→ Les réparations et le remplacement de pièces sont réservés à un point de service après-vente WAGNER ou à un personnel spécialement formé.
→ Utiliser uniquement des pièces de rechange et des accessoires d'origine WAGNER.
→ Réparer et remplacer uniquement les pièces qui sont mentionnées au chapitre « Pièces de rechange » et affectées à l'appareil.
→ Avant tous travaux sur l'appareil et en cas d'interruptions de travail :
- Éliminer la pression du pistolet de pulvérisation, des tuyaux et de tous les appareils.
- Verrouiller le pistolet de pulvérisation contre tout actionnement.
- Couper l'alimentation en énergie et l'arrivée d'air comprimé.
- Mettre l'appareil de commande hors tension.
→ Pour tous les travaux, respecter le mode d'emploi et les instructions de service.

14.2 VUE D'ENSEMBLE DES SOUS-ENSEMBLES

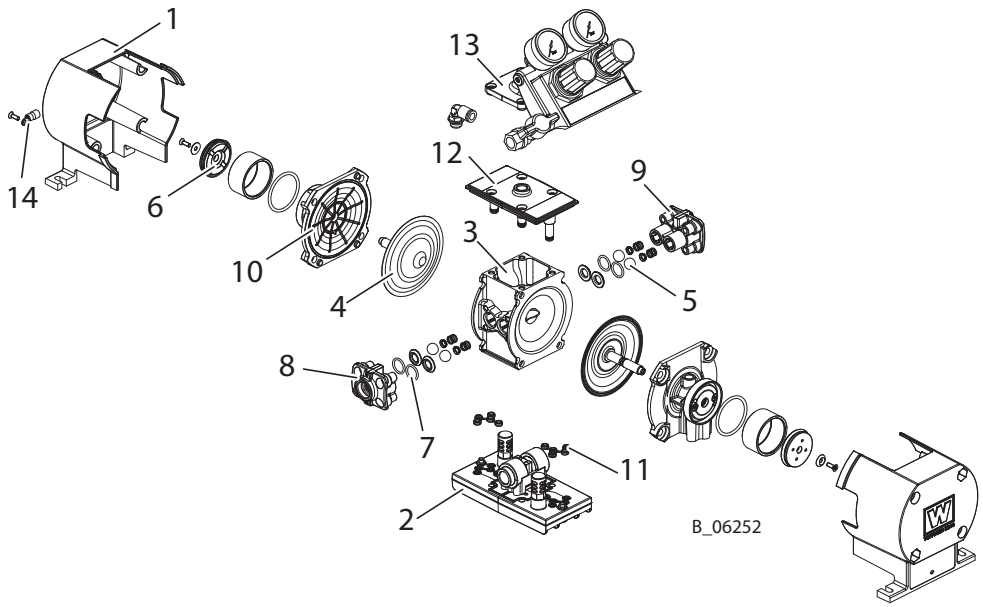

Pos	K	Stk	N° de comm.	Désignation
1		1	2370189	Kit de pièces de rechange de capot
2		1	2370193	Kit de pièces de rechange de commutation
3		1	2370195	Kit de pièces de rechange Liquidbody
4		1	2370200	Kit de pièces de rechange de membrane
5		1	2370202	Kit de pièces de rechange de soupape
6		1	2370203	Kit de pièces de rechange de piston pneumatique
7		1	2370181	Kit de pièces de rechange de joint d'étanchéité de matériau
8		1	2370212	Kit de pièces de rechange d'admission
9		1	2370214	Kit de pièces de rechange de sortie
10		1	2370215	Kit de pièces de rechange Airbody
11		1	2370219	Kit de pièces de rechange de joint profilé
12		1	2370220	Kit de pièces de rechange de distributeur
13		1	2370221	Kit de pièces de rechange d'unité de régulation
14		1	2370222	Kit de pièces de rechange de mise à la terre

14.2.1 KIT DE PIÈCES DE RECHANGE DE CAPOT

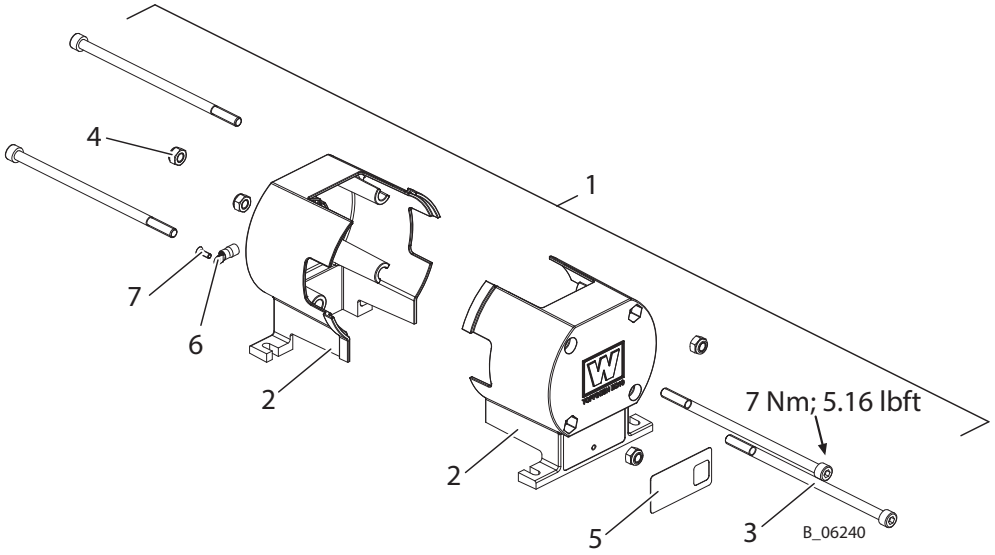

Pos	K	Stk	N° de comm.	Désignation
1		1	2370189	Kit de pièces de rechange de capot
2		2	--	Couvercle de protection
3		4	--	Vis M8x180
4		4	--	Écrou M8
5		1	--	Plaque signalétique
6		1	--	Cosse de câble
7		1	--	Vis pour cosse de câble

14.2.2 KIT DE PIÈCES DE RECHANGE DE COMMUTATION

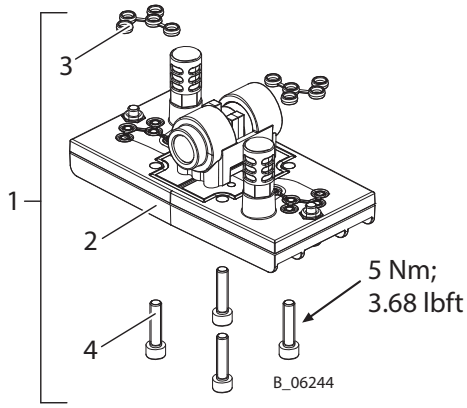

Pos	K	Stk	N° de comm.	Désignation
1		1	2370193	Kit de pièces de rechange de commutation
2		1	–	Unité de commutation pré-assemblée
3		2	–	Joint profilé
4		4	–	Vis

14.3 KIT DE PIÈCES DE RECHANGE LIQUIDBODY

Pos	K	Stk	N° de comm.	Désignation
1		1	2370195	Liquidbody, soupape de sécurité incl.

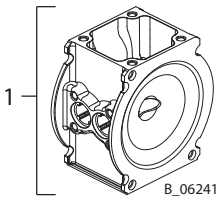

14.4 KIT DE PIÈCES DE RECHANGE DE MEMBRANE

Pos	K	Stk	N° de comm.	Désignation
1		1	2370200	Kit de pièces de rechange de membrane
2	◆	2	–	Membrane
3		2	–	Rondelle
4		2	–	Vis
5		1	–	Loctite® 222

◆ = Pièce d'usure

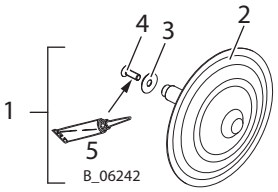

14.5 KIT DE PIÈCES DE RECHANGE DE SOUPAPE

Pos	K	Stk	N° de comm.	Désignation
1	◆	1	2370202	Kit de pièces de rechange de soupape
2		4	–	Siège de soupape
3		4	–	Bille
4		4	–	Bague d'appui pour ressort
5		4	–	Ressort
6		4	–	Joint torique

◆ = Pièce d'usure

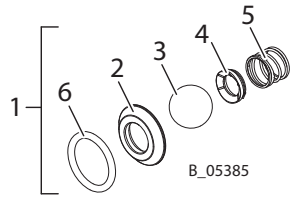

14.6 KIT DE PIÈCES DE RECHANGE DE PISTON PNEUMATIQUE

Pos	K	Stk	N° de comm.	Désignation
1	◆	1	2370203	Kit de pièces de rechange de piston pneumatique
2		2	–	Piston pneumatique
3		2	–	Vérin pneumatique
4		2	–	Joint torique 42x3

◆ = Pièce d'usure

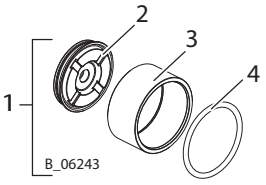

14.7 KIT DE PIÈCES DE RECHANGE DE JOINT D'ÉTANCHÉITÉ DE MATÉRIAU

Pos	K	Stk	N° de comm.	Désignation
1		1	2370181	Kit de pièces de rechange de joint d'étanchéité de matériau
2	◆	4	–	Joint torique

◆ = Pièce d'usure

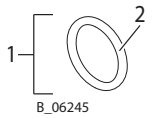

14.8 KIT DE PIÈCES DE RECHANGE D'ADMISSION

Pos	K	Stk	N° de comm.	Désignation
1		1	2370212	Kit de pièces de rechange d'admission
2		1	–	Collecteur d'entrée
3		4	–	Vis

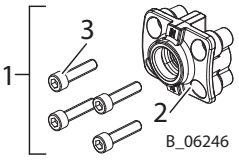

14.9 KIT DE PIÈCES DE RECHANGE DE SORTIE

Pos	K	Stk	N° de comm.	Désignation
1		1	2370214	Kit de pièces de rechange de sortie
2		1	–	Collecteur de sortie
3		4	–	Vis

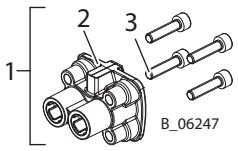

14.10 KIT DE PIÈCES DE RECHANGE AIRBODY

Pos	K	Stk	N° de comm.	Désignation
1		1	2370215	Kit de pièces de rechange Airbody
2		2	–	Airbody pré-assemblé

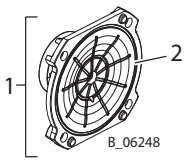

14.11 KIT DE PIÈCES DE RECHANGE DE JOINT PROFILÉ

Pos	K	Stk	N° de comm.	Désignation
1		1	2370219	Kit de pièces de rechange de joint profilé
2		2	–	Joint profilé

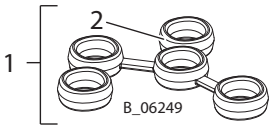

14.12 KIT DE PIÈCES DE RECHANGE DE DISTRIBUTEUR

Pos	K	Stk	N° de comm.	Désignation
1		1	2370220	Kit de pièces de rechange de distributeur
2		1	–	Unité de distribution complète
3		4	–	Vis

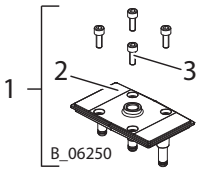

14.13 KIT DE PIÈCES DE RECHANGE D'UNITÉ DE RÉGULATION

Pos	K	Stk	N° de comm.	Désignation
1		1	2370221	Kit de pièces de rechange d'unité de régulation
2		1	–	Unité de régulation pré-assemblée
3		4	–	Vis

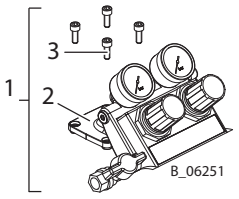

14.14 KIT DE PIÈCES DE RECHANGE DE MISE À LA TERRE

Pos	K	Stk	N° de comm.	Désignation
1		1	2370222	Kit de pièces de rechange de mise à la terre
2		1	–	Cosse de câble
3		1	–	Vis pour cosse de câble

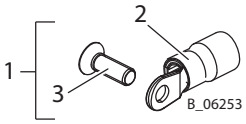

15 DÉCLARATIONS DE GARANTIE ET DE CONFORMITÉ

15.1 NOTE IMPORTANTE CONCERNANT LA RESPONSABILITÉ DU FAIT DU PRODUIT

En raison du décret de la C.E. en vigueur depuis le 01/01/1990, le fabricant n'est responsable de son produit que lorsque toutes les pièces montées proviennent du fabricant ou qu'il les a approuvées et que les appareils ont été montés et sont exploités comme il convient.
Si des accessoires ou pièces de rechange étrangers sont utilisés, le fabricant ne porte plus la responsabilité ou seulement une responsabilité partielle.
Avec les accessoires et pièces de rechange WAGNER vous avez la garantie que toutes les prescriptions de sécurité sont respectées.

15.2 DROIT À GARANTIE

La garantie que nous assurons pour cet appareil présente l'étendue suivante :
Seront réparées ou échangées à notre choix toutes les pièces qui s'avèrent inutilisables ou dont l'utilisation est considérablement compromise, en raison de faits antérieurs à la livraison, par suite à un défaut de fabrication ou de matériau ou d'une mise en œuvre déficiente. Cette garantie est valable pendant 24 mois, à compter de la date de livraison, pour l'utilisation en une équipe, pendant 12 mois pour l'utilisation en deux équipes, et pendant 6 mois pour l'utilisation en trois équipes.
Nous assumons la garantie en décidant, selon le cas, de remplacer ou de réparer tout ou partie de l'appareil. Les dépenses nécessaires à cet effet, particulièrement les frais de transport, de déplacement, de travail et de matière sont à notre charge, à moins que ces dépenses ne soient augmentées du fait que l'appareil a été déplacé ultérieurement du siège de l'acheteur. Nous déclinons toute garantie pour les dommages occasionnés entièrement ou partiellement par les raisons suivantes :
Utilisation non conforme, erreurs d'assemblage ou de mise en service par l'acheteur ou par une tierce personne, usure normale, erreurs de manipulation ou de maintenance, utilisation de matériaux de revêtement et de matières de remplacement impropres, influences chimiques, électrochimiques ou électriques, ceci bien entendu pour autant que l'erreur ne nous est pas imputable.
Certains produits abrasifs, comme par exemple le minium de plomb, les peintures vinyliques, glacis, produits liquides abrasifs, peintures à base de zinc, etc. diminuent la durée de vie des soupapes, garnitures, pistolets de pulvérisation, buses, cylindres, pistons, etc. Les phénomènes d'usure imputables aux causes susnommées ne sont pas couverts par la présente garantie. Les composants qui n'ont pas été fabriqués par WAGNER relèvent de la garantie d'origine du fabricant.
Le remplacement d'une pièce ne prolonge pas la période de garantie de l'appareil.
L'appareil doit être contrôlé immédiatement après réception. Pour éviter de perdre le droit à garantie, tout défaut manifeste doit être signalé sous forme écrite au fournisseur ou à notre société dans les 14 jours suivant la réception de l'appareil. Nous nous réservons le droit de faire effectuer les travaux sous garantie par une entreprise agréée. Le droit de bénéficier de la garantie ne sera reconnu que sur présentation de la facture ou du bon de livraison. S'il s'avère que le recours en garantie est injustifié, la réparation sera effectuée aux frais de l'acheteur. Il est précisé que ce droit à garantie ne représente aucune restriction des prétentions prévues par la loi ou convenues au contrat par le fait de nos conditions générales de vente.

Wagner International AG

15.3 DÉCLARATION DE CONFORMITÉ UE

Par la présente, nous déclarons, que le type de pompes à membrane et leurs packs de pulvérisation « Spraypacks » :

TOPFINISH DD10

sont conformes aux directives suivantes :

2006/42/CE
2014/34/UE (Directive Atex)

Normes utilisées, notamment :

EN ISO 12100:2010	EN 12621:2006+A1:2010
EN 809: 1998+A1:2009+AC:2010	EN 1127-1:2011
EN ISO 4413:2010	EN ISO 80079-36:2016
EN ISO 4414:2010	EN ISO 80079-37:2016
EN ISO 13732-1:2008	EN ISO/IEC 80079-34:2011
EN 14462:2015	

Normes et spécifications techniques nationales qui ont été utilisées, notamment :

DGUV Regel 100-500 chapitre 2.29 et chapitre 2.36	TRGS 727

Marquage : CE Ex II 2 G Ex h IIB T4 Gb X

Déclaration de conformité UE
La déclaration de conformité UE est jointe à ce produit. En cas de nécessité, il est possible de la redemander auprès de votre représentant WAGNER compétent en précisant le produit et le numéro de série.

Numéro de commande : 2367686

N° de comm. 2369230
Édition 12/2017

Allemagne
J. Wagner GmbH
Otto-Lilienthal-Str. 18
Postfach 1120
88677 **Markdorf**
Téléphone +49/ (0)7544 / 5050
Télécopie +49/ (0)7544 / 505200
E-Mail ts-liquid@wagner-group.com
ts-powder@wagner-group.com

Suisse
Wagner International AG
Industriestrasse 22
9450 **Altstätten**
Téléphone +41/ (0)71 / 757 2211
Télécopie +41/ (0)71 / 757 2222

Plus d'adresses de contact :
www.wagner-group.com

Sous réserve de modifications

Document N° 11186168
Version C